АЕС

Центр Комплектации Оборудованием

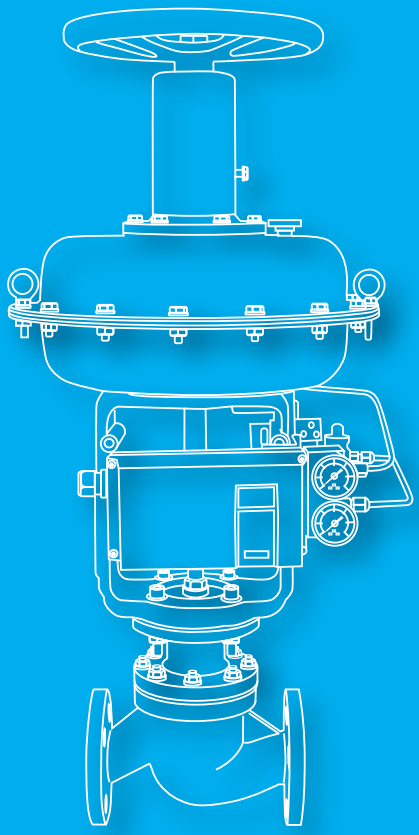

РЕГУЛИРУЮЩИЕ КЛАПАНЫ

О КОМПАНИИ

Компания **"Центр комплектации оборудованием"** основана в 2014 году

Основные направления:

- мембранные пневматические насосы
- электрические химические насосы
- диспергирующее оборудование
- фармацевтическое оборудование
- оборудование для химического синтеза
- компрессоры

Наши клиенты - химические, керамические, лакокрасочные, целлюлозно-бумажные, косметические, фармацевтические и другие предприятия, от небольших локальных до крупных производственных комплексов.

В 2020 году мы зарегистрировали товарный знак **AEC**

Наша Компания в цифрах

15 лет опыта работы в отрасли

1700 довольных клиентов

74 региона России (география продаж)

9200 единиц оборудования продано

112000 запчастей продано

ЦКО — это команда профессионалов со стажем 15 лет

Наши сотрудники проходят обучение у поставщиков на заводах-изготовителях. Менеджеры компании постоянно посещают производства наших клиентов и понимают, как оборудование работает на практике.

ЦКО — прямой поставщик

Только официальные поставки с ведущих заводов производителей США, Европы и Азии. Все ввозимое оборудование проходит обязательную таможенную очистку, уплату налогов, имеет полный пакет сопроводительных документов и сертификатов соответствия.

ЦКО — надежный партнер

Мы даем гарантию на поставляемое оборудование до 6 лет. Собственная сервисная служба осуществляет диагностику и ремонт оборудования.

ЦКО — это скорость поставок

Отлаженная система автомобильных, железнодорожных и авиаперевозок для удовлетворения запросов клиентов в кратчайшие сроки. Для оперативного реагирования наиболее востребованные позиции - в наличии на нашем складе.

ЦКО — это опыт работы на рынке

Более 9200 единиц нашего оборудования установлено на 1450 предприятиях России и СНГ.

СОДЕРЖАНИЕ

Краткое описание запорно-регулирующих клапанов 4

Электрические регулирующие клапаны
- Электрический трехходовой регулирующий клапан ZQSF(H) 7
- Электрический регулирующий односедельный клапан ZRSP(M) 9
- Электрический односедельный клапан CV3000 11

Пневматические регулирующие клапаны
- Пневматический малогабаритный односедельный клапан ZJHP 12
- Пневматический сильфонный клапан ZJHP(M) W 14
- Пневматический малогабаритный двухседельный клапан ZJHN 15
- Пневматический трехходовой разделительный регулирующий клапан ZJHF 17

Дисковые регулирующие затворы
- Электрический дисковый регулирующий затвор ZR(H) JD 19
- Пневматический двухходовой дисковый затвор Ds641 и Ds671 20
- Дисковый затвор с электрическим управлением D 943 22

Шаровые краны
- Электрический шаровой кран ZRQ941(7)F 24
- Электрический О-образный регулирующий шаровой кран ZR(H/Q)JQ 26
- Электрический трехходовой шаровой кран ZHJQ 29
- Электрический V-образный регулирующий шаровой кран ZH(Q)JV 30
- Фланцевый пневматический шаровой кран Q641F 31

Автоматический клапан регулирования давления ZZYVP 32

Запорно-регулирующие клапаны санитарного назначения 33

Аксессуары для пневматических регулирующих клапанов 35

ЭЛЕКТРИЧЕСКИЕ РЕГУЛИРУЮЩИЕ КЛАПАНЫ

Электрический регулирующий клапан состоит из прямоточного корпуса с низким гидравлическим сопротивлением и электрического привода серии RVED. Привод работает со стандартным управляющим сигналом 4-20 мА DC для изменения открытия клапана и осуществления регулировки давления, температуры, расхода, уровня жидкости и других технологических параметров.

Основные эксплуатационные параметры

Номинальный диаметр	DN15-DN300
Номинальное давление	1.6-6.3 МПа
Температурный диапазон	
нормальная температура	-20 ~ +150 °C
средняя температура	+150~+220 °C
высокая температура	+220 ~ +425 °C
Материал клапана	Угл. ст., нерж. ст. 304, 316
Тип соединения	Фланцевое, резьбовое
Сигнал управления	4-20 мА DC
Сигнал обратной связи	4-20 мА DC
Напряжение питания	220 В или 380 В, (другое по запросу)

Регулирующие клапаны с электроуправлением широко применяются в системе автоматического управления в электроэнергетике, нефтяной, химической промышленности, металлургии, легкой промышленности, учебном и научно-исследовательском оборудовании и других отраслях промышленности.

КЛАПАНЫ С ПРОГРАММНЫМ УПРАВЛЕНИЕМ

Клапан с программным управлением является основным компонентом для реализации автоматического управления промышленными трубопроводами и широко используется в автоматических трубопроводах нефтяной, химической, фармацевтической промышленности, при производстве химических удобрений, в электроэнергетике и других отраслях промышленности. Такой клапан особенно хорошо подходит для инженерных трубопроводов для адсорбционной сепарации водорода, кислорода, реформированного газа, сухого газа каталитического крекинга, конверсионного газа и т. д., а также для трубопроводов, требующих двухстороннего уплотнения.

Основные эксплуатационные параметры

Номинальный диаметр	DN15-DN500 (другой по запросу)
Номинальное давление	0.6-6.3 МПа (другое по запросу)
Материал клапана	Угл.ст., нерж.ст. 304, 316
Метод работы	Непрямого, прямого действия, сбалансированного
Тип привода	Пневматический, гидравлический

ПНЕВМАТИЧЕСКИЕ МЕМБРАННЫЕ РЕГУЛИРУЮЩИЕ КЛАПАНЫ

Пневматический мембранный регулирующий клапан состоит из комбинации пневматического многопружинного мембранного привода и прямоточного регулирующего клапана с низким сопротивлением потоку. Положение клапана регулируется высокоточным электрическим позиционером. Клапан приводится в движение от сжатого воздуха, работает со стандартным управляющим сигналом 4-20 мА DC для изменения положения клапана и регулировки технологических параметров, таких как давление, температура, расход и уровень жидкости.

Основные эксплуатационные параметры

Номинальный диаметр	DN15-DN300
Номинальное давление	1.6-6.3 МПа
Температурный диапазон	
нормальная температура	-20 ~ +200 °C
средняя температура	+200~+425 °C
Материал клапана	Угл.ст., нерж.ст. 304, 316
Тип соединения	Фланцевое, резьбовое
Сигнал управления	4-20 мА DC
Сигнал обратной связи	4-20 мА DC
Давление воздуха	0.4-0.7 МПа

Серия пневматических регулирующих клапанов широко применяется в системе автоматического управления в электроэнергетике, нефтяной, химической промышленности, металлургии, легкой промышленности, учебном и научно-исследовательском оборудовании и др.

ШАРОВЫЕ КРАНЫ

Шаровой кран изготавливается двух типов: типа O или типа V. Оборудован электрическим или пневматическим приводом регулирующего или переключающего типа. Регулирующий тип привода получает и возвращает управляющий сигнал положения клапана 4-20 мА DC. Пневматический привод может быть оснащен различными аксессуарами, такими как электромагнитные клапаны и концевые выключатели.

Основные эксплуатационные параметры

Номинальный диаметр	DN15-DN300
Номинальное давление,	1.6-6.3 МПа
Температурный диапазон	
нормальная температура	-20 ~ +150 °C
средняя температура	+150 ~ +220 °C
высокая температура	+220 ~ +425 °C
Материал клапана	Угл.ст., нерж.ст. 304, 316
Тип соединения	Фланцевое, межфланцевое, резьбовое
Сигнал управления	4-20 мА DC
Сигнал обратной связи	4-20 мА DC
Давление воздуха	0.4-0.7 МПа
Напряжение питания	220 В AC (другое по запросу)

Широко используются в металлургии, химической промышленности, электроэнергетике, производстве бумаги, полиграфии и окраске, строительных материалов водоснабжении, отоплении, легкой промышленности и других отраслях.

ДИСКОВЫЕ (ДРОССЕЛЬНЫЕ) ЗАТВОРЫ

Дисковый затвор включает в себя типы клапан-бабочка, трехходовые эксцентриковые дисковые клапаны с электрическим или пневматическим приводом.

Электрические и пневматические приводы бывают регулирующего типа и переключающего типа с управляющим сигналом 4-20 мА DC. Клапан с электроприводом может быть дополнительно оснащен датчиками сопротивления, сухого контакта. Клапан с пневмоприводом может быть оснащен электромагнитным клапаном, концевым выключателем и другими аксессуарами.

Основные эксплуатационные параметры

Номинальный диаметр	DN50-DN1200
Номинальное давление	0.6-6.3 МПа
Температурный диапазон	
нормальная температура	-20 ~ +150 °C
средняя температура	+150 ~ +220 °C
высокая температура	+220 ~ +600 °C
Материал клапана	Угл.ст., нерж.ст. 304, 316
Тип соединения	Фланцевое, межфланцевое, резьбовое
Сигнал управления	4-20 мА DC
Сигнал обратной связи	4-20 мА DC
Напряжение питания	220 В AC (другое по запросу)

Широко применяются в таких отраслях промышленности как металлургия, химическая промышленность, электроэнергетика, целлюлозно-бумажная промышленность, полиграфия, производство строительных материалов, водоснабжение, теплоснабжение, в легкой промышленности и т.д.

КЛАПАНЫ САНИТАРНОГО НАЗНАЧЕНИЯ

Специальная серия дроссельных клапанов для пищевой и фармацевтической промышленности с пищевым допуском. Такие клапана могут управляться автоматически с помощью привода, пневматического или электрического, а так же вручную с помощью рукоятки в положения «открыто»/«закрыто». Привод преобразует осевое движение поршня во вращательное на 90 градусов и передает его на диск клапана.

ЭЛЕКТРИЧЕСКИЙ ТРЕХХОДОВОЙ РАЗДЕЛИТЕЛЬНЫЙ (СМЕСИТЕЛЬНЫЙ) РЕГУЛИРУЮЩИЙ КЛАПАН ZQSF(H)

Описание

Электрический трехходовой регулирующий клапан с электронным управлением модель ZQSF(H) оснащен приводом RVED с установленной сервосистемой с входным управляющим сигналом (4 ~ 20 мА DC или 1 ~5 В DC) и однофазным источником питания. Данный клапан может контролировать перемещение штока, осуществляя регулировку давления, температуры, уровня и потока жидкости и других параметров. Конструкция сердечника клапана сбалансирована, не вызывает вибрации, с низким уровнем шума. Данный клапан используется для смешивания двух видов жидкости или одной и той же жидкости при различных температурах в жидкость с одной температурой. Трехходовой отводной клапан так же может использоваться для разделения жидкости на два потока. Выдерживает большие перепады давления, имеет простое подключение, используется при больших коэффициентах расхода и относительно высоких требованиях к утечке в металлургии, нефтяной, химической промышленности, легкой промышленности и других отраслях промышленности.

Расшифровка модели

Z Q S F – 16 P G – B – DN

- DN — Номинальный диаметр: DN (мм)
- B — Класс защиты: B-взрывозащищенный (опция)
- G — Температурный тип: G-высокотемпературный
- P — Материал корпуса: P-нерж. сталь, C-углер. сталь
- 16 — Номинальное давление: 16-1.6 МПа
- F — Тип седла: F-разделительный, H-смесительный
- S — Характеристика перемещения: S-прямой ход
- Q — Тип привода: Q-серия PC
- Z — Автоматический регулирующий клапан

Технические параметры

Номинальный диаметр DN		25	32	40	50	65	80	100	125	150	200	250	300
Коэффициент пропускной способности Kv	Разделительный						85	135	210	340	535	800	1250
	Смесительный	8.5	13	21	34	53	85	135	210	340	535	800	1280
Ход (мм)		16		25		40			60			100	
Допустимый перепад давленияΔP (МПа)		≤ номинального давления											
Внутренняя погрешность (%)		±2.5											
Погрешность гистерезиса (%)		2.0											
Мертвая зона (%)		3.0											
Отклонение реального и расчетного значения сигнал-ход (%)		±2.5											
Номинальное отклонение хода (%)		2.5											
Допустимая утечка (Q)		0,05% значения Kv											
Диапазон регулирования		30:1											
Тип клапана Температура Номинальное давление		Стандартный тип для нормальной температуры: -20°C ~ +200°C 1.6МПа Материал: 316, 316L, 304, легир. сталь, углер. сталь											
Компоненты клапана		Тип плунжера: односедельный плунжер с верхней направляющей											
		Пропускная характеристика: равнопроцентная, линейная, быстрого открытия											
		Материал: 316, 316L, 304, легир.сталь,											
		Сердечник клапана в сборе: уплотнение из стеллитового сплава											

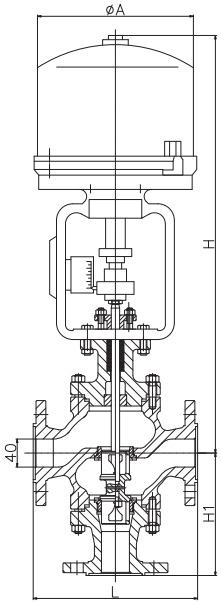

Стандартный тип клапана для нормальных температур

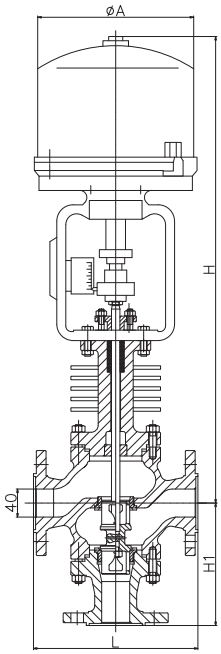

Высокотемпературный тип клапана

Габаритные размеры

Номинальный диаметр DN	L			H		H1			ØA
	PN16	PN40	PN64	Стандартный тип	Высокотемпературный тип	PN16	PN40	PN64	
25	184	197	210	435	565	140	150	160	176
32	200	220	230	441	571	150	160	170	176
40	222	235	251	465	595	160	170	180	176
50	254	267	286	480	610	180	190	200	176
65	276	292	311	584	731	200	220	220	176
80	310	317	337	585	748	220	232	242	176
100	352	368	394	675	738	220	256	266	176
125	400	425	440	762	961	256	295	300	176
150	451	473	508	772	971	278	313	318	176
200	495	600	650	792	989	322	372	382	176

ЭЛЕКТРИЧЕСКИЙ РЕГУЛИРУЮЩИЙ ОДНОСЕДЕЛЬНЫЙ (ВТУЛОЧНЫЙ) КЛАПАН ZRSP(M)

Описание

Преимуществом односедельного регулирующего клапана является отсутствие утечки, однако если перепад давлений будет слишком высоким, приложенное усилие будет несбалансированным. У втулочного клапана более сбалансированная конструкция заглушки клапана. Соответственно для втулочного клапана разница давлений может быть больше. При тех же условиях втулочный клапан обладает лучшей стабильностью сердечника клапана и меньше подвергается вибрации. При изменении рабочей температуры утечка втулочного клапана не отличается от утечки при нормальной температуре.

Расшифровка модели

Z R S P – 16 P G – B – DN

- DN — Номинальный диаметр: DN (мм)
- B — Класс защиты: B-взрывозащищенный (опция)
- G — Температурный тип: G-высокотемпературный
- P — Материал корпуса: P-нерж. сталь, C-углер. сталь
- 16 — Номинальное давление: 16-1.6 МПа
- P — Тип седла: P-односедельный, M-втулочный
- S — Характеристика перемещения: S-прямой ход
- R — Тип привода: R-серия 3810
- Z — Тип клапана: Z-автоматический регулирующий клапан

Технические параметры

Номинальный диаметр DN		20				25	32	40	50	65	80	100	125	150	200	250	300
Диаметр седла P типа (мм)		10	12	15	20	25	32	40	50	65	80	100	125	150	200	250	300
Коэффициент пропускной способности Kv	P тип	1.2	2.0	3.2	5.0	8	12	20	32	50	80	120	200	280	450	700	1000
	M тип	-				10	/	35	50	/	125	190	/	400	580	900	1300
	Трехходовой	-				8.5	13	21	34	53	85	138	210	340	535	800	1360
Номинальное давление (МПа)		1.6 4.0 6.4															
Допустимый перепад давления ΔP (МПа)	P тип	/	5.5	3.5	2.0	3.0	2.0	1.2	1.0	1.4	1.0	0.6	0.7	0.5	0.3	/	/
	M тип	≤ номинального давления															
Ход (мм)		10				16		25		40			60			100	
Пропускная характеристика		Линейная, равнопроцентная, быстрое открывание															
Средняя температура		-40°C — +450°C															
Материал фланца		Чугун, литая сталь															
Материал корпуса		Чугун, литая сталь, нержавеющая сталь															
Материал сердечника клапана		304, 316, уплотнение из титанового сплава															
Форма верхней крышки клапана		Стандартный тип, высокотемпературный, сильфонный тип															
Диапазон регулирования		P/N30:1 M50;1															
Внутренняя погрешность (%)		±2.5															
Погрешность гистерезиса (%)		2.0-3.0															
Мертвая зона (%)		3.0															
Отклонение реального и расчетного значения сигнал-ход (%)		±2.5															
Номинальное отклонение хода (%)		2.5															
Допустимая утечка (Q)		P/N: значение kv 0,01%; M: значение kv 0,05%															

ЭЛЕКТРИЧЕСКИЙ РЕГУЛИРУЮЩИЙ ОДНОСЕДЕЛЬНЫЙ (ВТУЛОЧНЫЙ) КЛАПАН ZRSP(M)

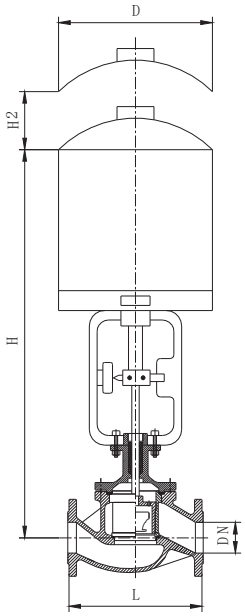

Стандартный тип клапана для нормальных температур

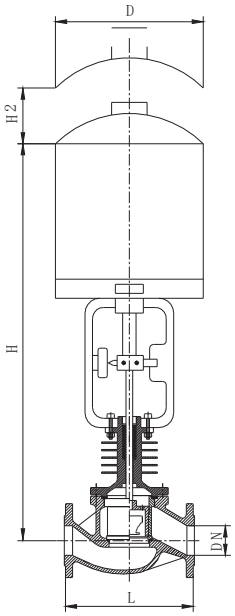

Высокотемпературный тип клапана

Габаритные размеры

Номинальный диаметр (мм)	L (мм)			H (мм)		D (мм)	H2 (мм)
	PN16	PN40	PN64	Стандартный тип	Высокотемпературный тип		
G3/4"	120	120	120	546,5	686,5	176	260
20	181	197	210	546,5	686,5	225	260
25	184	197	210	563,5	703,5	255	260
32	200	220	230	576	726	255	260
40	222	235	251	720,5	870,5	255	260
50	254	267	286	735	905	255	260
65	276	292	311	843	1013	310	370
80	310	317	337	861,5	1061,5	310	370
100	352	368	394	882,5	1082,5	310	370
125	400	425	440	902,5	1132,5	310	370
150	451	473	508	1189	1419	310	370
200	495	600	650	1240,5	1500,5	310	370
250	635	660	670	1305	1565	310	370
300	720	740	770	1512	1772	310	370

ЭЛЕКТРИЧЕСКИЙ ОДНОСЕДЕЛЬНЫЙ (ВТУЛОЧНЫЙ) РЕГУЛИРУЮЩИЙ КЛАПАН CV3000

Описание

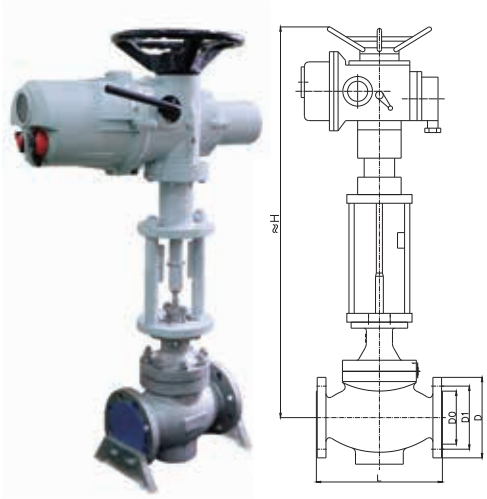

Клапан данного типа имеет S-образный корпус. Конструкция клапана CV3000 устраняет вихревые потоки благодаря сложной форме канала и расширением внутри клапана. Это в свою очередь значительно снижает потери напора, уровень шума, турбулентность, а также предотвращает эрозию, вызываемую средами, содержащими абразив. В сравнении с другими малогабаритными клапанами, коэффициент расхода и передаточное отношение увеличены на 30%, при этом вес и высота уменьшены. Клапан CV3000 обладает высокой точностью характеристик производительности, высокой динамической стабильностью, низким уровнем шума, способен самоочищаться. Конструкция штока и золотника разработана таким образом, чтобы усилие срабатывания было невелико, не возникало помех для движения штока, что в свою очередь предотвращает возникновение вибраций и уменьшает повреждения золотника явлением кавитации и давлением воздуха. Данный тип клапанов используется в тех случаях, когда ставятся высокие требования к утечке при небольшой разнице давлений.

Расшифровка модели

Z CR S P(M) – 16 P/C – B – DN

- DN — Номинальный диаметр: DN (мм)
- B — Класс защиты: B-взрывозащищенный (опция)
- P/C — Материал корпуса: P-нерж. сталь, C-углер. сталь
- 16 — Номинальное давление: 16-1.6 МПа
- P(M) — Тип седла: P-односедельный, M-втулочный
- S — Характеристика перемещения: S-прямой ход
- CR — Тип привода: CR-3810
- Z — Тип клапана: Z-автоматический регулирующий клапан

Технические параметры

Параметр	Значение параметра
Питание	220В AC, 380В AC, 24В DC
Сигнал	4~20 мА DC
Температура окружающей среды	Стандартный тип: -29°C ~ +230°C
	Высокотемпературный тип: +230°C ~ +450°C (углеродистая сталь)
	+230°C ~ +540°C (нержавеющая сталь)
	Низкотемпературный тип: -196°C ~ -40°C
Смазка	При нормальной работе смазка не требуется

Габаритные размеры

Номинальное давление (МПа)		4.0			
Номинальный диаметр DN	H	L	D0	D1	D
65	927	290	112	145	185
80	941	317	138	160	200
100	963	368	162	190	235
125	1029	428	188	220	270

ООО «ЦЕНТР КОМПЛЕКТАЦИИ ОБОРУДОВАНИЕМ»
zakaz@aec-profi.ru aec-profi.ru
+7(495) 728-48-38

ПНЕВМАТИЧЕСКИЙ МАЛОГАБАРИТНЫЙ ОДНОСЕДЕЛЬНЫЙ (ВТУЛОЧНЫЙ) РЕГУЛИРУЮЩИЙ КЛАПАН ZJHP (M)

Описание

Пневматический односедельный регулирующий клапан ZJHP (M) состоит из пневматического многопружинного мембранного привода и прямоточного односедельного (втулочного) клапана с низким расходом. Верхняя крышка односедельного клапана имеет конструкцию, направляемую штоком, сердечник клапана имеет плунжерную конструкцию. По сравнению с обычными односедельными клапанами клапан ZJHM отличается на 1/3 меньшими размером и весом, при этом на 1/3 более высоким расходом и низкой утечкой. Пневматические односедельные регулирующие клапаны широко используются в системах автоматического управления промышленными процессами, требующими низкого уровня шума и большого перепада давления.

Расшифровка модели

Z J H P – 16 C G B – B – DN

- DN — Номинальный диаметр: DN (мм)
- B — Класс защиты: B-взрывозащищенный (опция)
- B — Способ действия: B-нормально закрытый, A-нормально открытый
- G — Температурный тип: G-высокотемпературный
- C — Материал корпуса: P-нерж. сталь, C-углер. сталь
- 16 — Номинальное давление: 16-1.6 МПа
- P — Тип седла: P-односедельный, M-втулочный
- H — Тип привода: H-многопружинный пневматический мембранный
- J — Тип корпуса клапана: J-малогабаритный
- Z — Тип клапана: Z-автоматический регулирующий клапан

Технические параметры

Номинальный диаметр (мм)	Диаметр седла (мм)	Коэффициент пропускной способности Kv		Номинальный ход (мм)	Эффективная площадь мембраны (см²)	Пропускная характеристика	Регулируемое соотношение	Номинальное давление (МПа)	Рабочая температура (°C)	Температура окружающей среды (°C)	Давление воздуха (МПа)	Диапазон пружины кПа	Размер подключения
		Линейный	Равнопроцентный										
G3/4"	3	0.08		10	350	Линейное, равнопроцентное, быстрое открывание	50:1	1,6; 2,5; 4,0; 6,3	Стандартный тип: -20 ~+230; Высокотемпературный тип: +230 ~ +540 (угл. сталь), +230 ~ +600 (нерж. сталь); Низкотемпературный тип: -196 ~ -40	-40 ~ +85	0.14 (0.25; 0.4)	20 ~ 100 (40 ~ 200; 80 ~ 240) (20 ~ 60; 60 ~ 100)	Резьба M10x1
	4	0.12											
	5	0.20											
	6	0.32											
	7	0.50											
	8	0.80											
20	10	1.8	1.6	16									
	12	2.8	2.5										
	15	4.4	4										
	20	6.9	6.3										
25	25	11	10										
32	32	17.6	16										
40	32	17.6	16	25									
	40	27.5	25										
50	50	44	40										
60	65	69	63	40	560								
80	80	110	100										
100	100	176	160										
150	125	275	250	60	900								
	120	440	400										
200	200	690	630										
250	250	100	900	100	1960								
	300	1600	1440										
350	350												

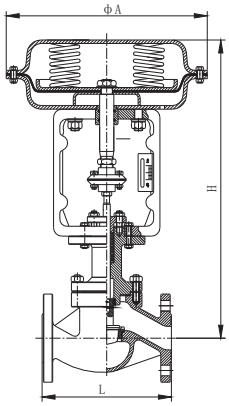

Стандартный тип клапана для нормальных температур

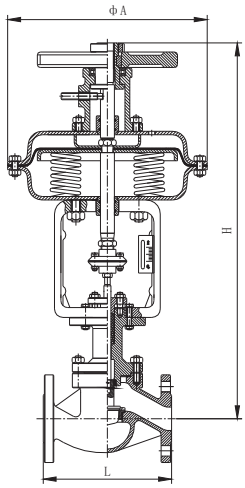

Тип клапана с дополнительным ручным управлением

Габаритные размеры

Номинальный диаметр (мм)	L (мм)			H (мм)		Ход (мм)	ØA (мм)
	PN16	PN40	PN64	Без маховика	С маховиком		
25	184	197	210	433	577	16	285
32	200	220	230	473	624	25	
40	222	235	251	476	627		
50	254	267	286	481	632		
65	276	292	311	613	819	40	360
80	310	317	337	620	826		
100	352	368	394	634	840		
125	400	425	440	807	1075	60	470
150	451	473	508	842	1110		
200	495	600	650	890	1111		
250	635	660	670	1210	1265	100	585
300	720	740	770	1230	1435		

СИЛЬФОННЫЙ ПНЕВМАТИЧЕСКИЙ МЕМБРАННЫЙ ОДНОСЕДЕЛЬНЫЙ (ВТУЛОЧНЫЙ) РЕГУЛИРУЮЩИЙ КЛАПАН

Описание

Сильфонный клапан имеет трехступенчатую конструкцию, в которой сильфоны индивидуально закрепляются в промежуточной соединительной муфте. Позволяет избежать прямого контакта перекачиваемой среды с крышкой клапана и уплотнением. Многоступенчатое сильфонное уплотнение предотвращает утечку перекачиваемой жидкости и ее загрязнение. Сильфон закреплен неподвижно в нижнем положении и подвижно в верхнем, что предотвращает попадание жидкости внутрь сильфона.

Расшифровка модели

Z J H P(M) – 16 P/C W – B – DN

- DN — Номинальный диаметр: DN (мм)
- B — Класс защиты: B-взрывозащищенный (опция)
- W — Тип уплотнения: W-сильфон
- P/C — Материал корпуса: P-нерж. сталь, C-углер. сталь
- 16 — Номинальное давление: 16-1.6 МПа
- P(M) — Тип седла: P-односедельный, M-втулочный
- H — Тип привода: H-многопружинный пневматический мембранный
- J — Тип корпуса клапана: J-малогабаритный
- Z — Тип клапана: Z-автоматический регулирующий клапан

Технические параметры

Параметр	Значение параметра
Питание	220В AC, 380В AC, 24В DC
Сигнал	4~20 мА DC
Температура окружающей среды	Стандартный тип: -29°C ~ +230°C
	Высокотемпературный тип: +230°C ~ +450°C (углеродистая сталь)
	+230°C ~ +540°C (нержавеющая сталь)
	Низкотемпературный тип: -196°C ~ -40°C
Смазка	При нормальной работе смазка не требуется

Габаритные размеры CV3000/пневматический с маховиком

Номинальное давление (МПа)		1.6			
Номинальный диаметр DN	H	L	D0	D1	D
20	717	181	58	75	105
25	791	184	68	85	115
32	748	200	78	100	140
40	826	222	88	110	150
50	832	254	102	125	165
65	966	276	122	145	184
80	1077	310	138	16	210
100	1074	350	158	180	220
125	1140	400	188	210	250
150	1225	451	212	240	285

ПНЕВМАТИЧЕСКИЙ МАЛОГАБАРИТНЫЙ ДВУХСЕДЕЛЬНЫЙ РЕГУЛИРУЮЩИЙ КЛАПАН ZJHN

Описание

Корпус двухседельного малогабаритного регулирующего клапана с мембранным приводом типа ZJHN имеет два седла клапана. Жидкость вытекает через верхнюю и нижнюю уплотнительные поверхности сердечника клапана. Это сбалансированная конструкция, в которой неуравновешенная сила мала, а допустимая разница давлений велика. Подходит для случаев, где разница давлений большая, скорость потока высока и невелики требования к утечке. Такой тип клапана широко используется на электростанциях, в нефтяной, химической, фармацевтической, металлургической и в других отраслях промышленности для управления газом, жидкостью, паром и другими средами.

Расшифровка модели

Z J H N – 16 C G B – B – DN

- DN — Номинальный диаметр: DN (мм)
- B — Класс защиты: B-взрывозащищенный (опция)
- B — Способ действия: B-нормально закрытый, A-нормально открытый
- G — Температурный тип: G-высокотемпературный
- C — Материал корпуса: P-нерж. сталь, C-углер. сталь
- 16 — Номинальное давление: 16-1.6 МПа
- N — Тип седла: N-двухседельный клапан
- H — Тип привода: H-многопружинный пневматический мембранный
- J — Тип корпуса клапана: J-малогабаритный
- Z — Тип клапана: Z-автоматический регулирующий клапан

Технические параметры

Номинальный диаметр (мм)	Диаметр седла (мм)	Коэффициент пропускной способности Kv		Номинальный ход (мм)	Эффективная площадь мембраны (см²)	Пропускная характеристика	Регулируемое соотношение	Номинальное давление (МПа)	Рабочая температура (°C)	Температура окружающей среды (°C)	Давление воздуха (МПа)	Диапазон пружины кПа	Размер подключения
		Линейная	Равнопроцентная										
G3/4"	3	0.08		10	20	Линейная, равнопроцентная, быстрое открывание	50:1	1,6; 2,5; 4,0; 6,4	Стандартный тип: -20 ~+200; Высокотемпературный тип: -40 +450; -60+450 Низкотемпературный тип: -250 ~ -60	-40 ~ +85	0.14 (0.25; 0.4)	20 ~ 100 (40 ~ 200; 80 ~ 240) (20 ~ 60; 60 ~ 100)	Резьба M10x1
	4	0.12											
	5	0.20											
	6	0.32											
	7	0.50											
	8	0.80											
20	10	1.8	1.6	16	350								
	12	2.8	2.5										
	15	4.4	4										
	20	6.9	6.3										
25	25	11	10										
32	32	17.6	16										
40	32	17.6	16	25									
	40	27.5	25										
50	50	44	40										
60	65	69	63	40	560								
80	80	110	100										
100	100	176	160										
150	125	275	250	60	900								
	120	440	400										
200	200	690	630										
250	250	100	900	100	1400								
300	300	1600	1440										
350	350												

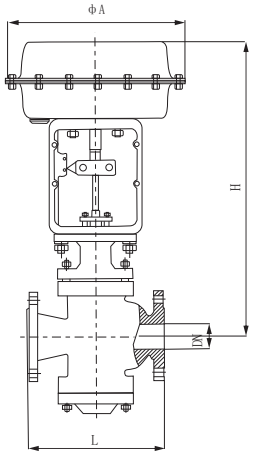

Стандартный тип клапана для нормальных температур

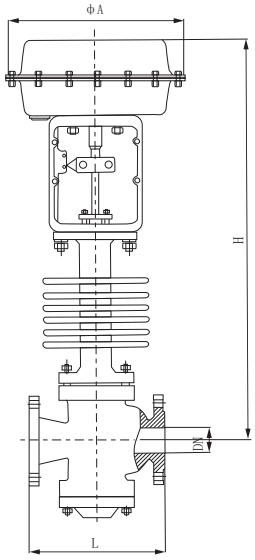

Высокотемпературный тип клапана

Габаритные размеры

Номинальный диаметр (мм)	L (мм)			H (мм)		Ход (мм)	ØA (мм)
	PN16	PN40	PN64	Стандартный тип	Высокотемпературный тип		
25	184	197	210	433	573	16	285
32	200	220	230	473	623	25	
40	222	235	251	476	626		
50	254	267	286	481	651		
65	276	292	311	613	783	40	360
80	310	317	337	620	820		
100	352	368	394	634	834		
125	400	425	440	807	1037	60	470
150	451	473	508	842	1072		
200	495	600	650	890	1150		

ПНЕВМАТИЧЕСКИЙ ТРЕХХОДОВОЙ РАЗДЕЛИТЕЛЬНЫЙ (СМЕСИТЕЛЬНЫЙ) МЕМБРАННЫЙ РЕГУЛИРУЮЩИЙ КЛАПАН ZJHF(H)

Обзор

Пневматический трехходовой регулирующий клапан ZJHF (H) имеет две конструктивные формы: разделительный и смесительный. Он обычно используется для двухфазной регулировки теплообменников, а также может использоваться для простого дозирующего регулирования. Когда номинальный диаметр и перепад давления невелики, данный клапан может использоваться для смешивания различных сред.

Расшифровка модели

Z J H F – 16 C G B – B – DN

- DN — Номинальный диаметр: DN (мм)
- B — Класс защиты: B-взрывозащищенный (опция)
- B — Способ действия: B-нормально закрытый, A-нормально открытый
- G — Температурный тип: G-высокотемпературный
- C — Материал корпуса: P-нерж. сталь, C-углер. сталь
- 16 — Номинальное давление: 16-1.6 МПа
- F — Тип седла: F-разделительный, H-смесительный
- H — Тип привода: H-многопружинный пневматический мембранный
- J — Тип корпуса клапана: J-малогабаритный
- Z — Тип клапана: Z-автоматический регулирующий клапан

Технические параметры

Номинальный диаметр DN	Смесительный	25	32	40	50	65	80	100	125	150	200	250	300
	Разделительный						80	100	125	150	200	250	300
Коэффициент пропускной способности Kv	Смесительный	8.5	12	21	34	53	85	135	210	340	535	800	1280
	Разделительный						85	135	210	340	535	800	1280
Номинальное давление (МПа)	1.6; 4.0; 6.4												
Ход (мм)		16		25		40			60			100	
Пропускная характеристика	Линейная												
Средняя температура	-20+230 (стандартный тип); +230~+425 (высокотемпературный тип)												
PN, тип	PN16; PN40, PN64 (плоский фланец тип A)												
Материал корпуса	Чугун, литая сталь, нержавеющая сталь 304, 316												
Материал плунжера	Литая сталь, нержавеющая сталь 304, 316												
Форма крышки клапана	Стандартный тип для нормальных температур; Высокотемпературный тип для высоких температур												
Передаточное соотношение	30:1												

Характеристика		Значение	Характеристика				Значение
Внутренняя погрешность (%)	Без позиционера	±8.0	Тип действия	Воздух закрывает	Без позиционера	Начальная точка Конечная точка	±4.0
	С позиционером	±1.5			С позиционером	Начальная точка Конечная точка	±2.5
Погрешность гистерезиса (%)	Без позиционера	-		Воздух открывает	Без позиционера	Начальная точка Конечная точка	±4.0
	С позиционером	1.5			С позиционером	Начальная точка Конечная точка	±2.5
Мертвая зона (%)	Без позиционера	6.0	Номинальное отклонение хода (%)			±4.0	
	С позиционером	0.6				±2.5	

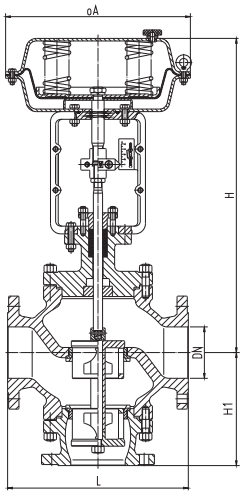

Стандартный тип клапана для нормальных температур

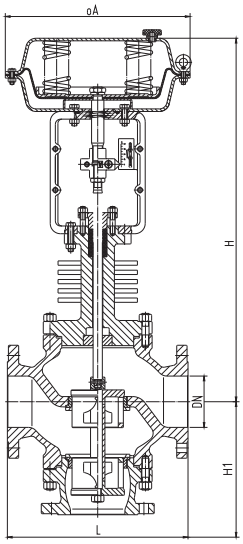

Высокотемпературный тип клапана

Габаритные размеры

Номинальный диаметр (мм)	L (мм)			H (мм)		H1 (мм)			ØA (мм)
	PN16	PN40	PN64	Стандартный тип	Высокотемпературный тип	PN16	PN40	PN64	
25	184	197	210	433	573	140	150	160	285
32	200	220	230	473	623	150	160	170	
40	222	235	251	476	626	160	170	180	
50	254	267	286	481	651	180	190	200	
65	276	292	311	613	783	200	220	220	360
80	310	317	337	620	820	220	232	242	
100	352	368	394	634	834	220	256	266	
125	400	425	440	807	1037	256	295	300	470
150	451	473	508	842	1072	278	313	318	
200	495	600	650	890	1150	322	372	382	

ООО «ЦЕНТР КОМПЛЕКТАЦИИ ОБОРУДОВАНИЕМ»
aec-profi.ru zakaz@aec-profi.ru
+7(495) 728-48-38

ЭЛЕКТРИЧЕСКИЙ РЕГУЛИРУЮЩИЙ ДИСКОВЫЙ ЗАТВОР ZR(H)JD

Описание

Электрический дисковый затвор модели ZR (H) JD управляется от входного сигнала (4-20 мА DC или 1-5 В DC) и однофазного источника питания. Обладает небольшими размерами, удобен в работе, прост в управлении, имеет большую пропускную способность, и подходит для работы со средами, содержащими частицы и волокна, склонными к налипанию. Широко применим в системах автоматического управления промышленными процессами в пищевой, химической промышленности, при производстве бумаги.

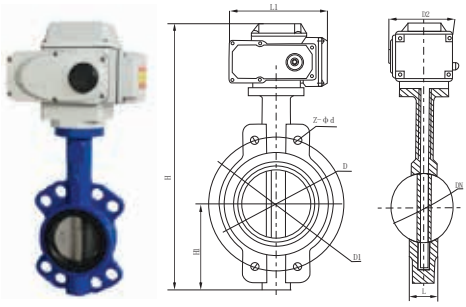

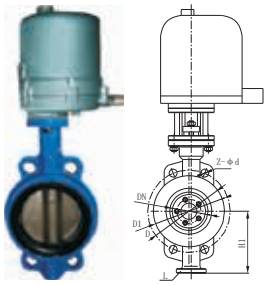

Расшифровка модели

Z R J D 9 7 1 F – 16 P G – B – DN

- DN — Номинальный диаметр: DN (мм)
- B — Класс защиты: B-взрывозащищенный (опция)
- G — Температурный тип: G-высокотемпературный
- P — Материал корпуса: P-нерж. сталь, C-углер. сталь
- 16 — Номинальное давление: 16-1.6 МПа
- F — Материал уплотнительной поверхности: F-PTFE
- 1 — Конструктивная форма: 1- бабочка
- 7 — Соединение: 7-межфланцевое
- 9 — Привод: 9-электрический
- D — Тип клапана: D-дисковый затвор
- J — Характеристика перемещения: J-угловой ход
- R — Тип привода: R-3810R, 3410R серии; H-DCL BLD серия
- Z — Автоматический регулирующий клапан

Технические параметры

Номинальный диаметр DN	50	65	80	100	125	150	200	250	300	350	400
Коэффициент пропускной способности Kv	110	180	232	368	656	735	1240	2025	2712	3875	5038
Диапазон движения	0-90°										
Допустимый перепад давления ΔP	≤ номинального давления (1,6MPa)										
Утечка (Q)	4-10 % от значения Kv										
Температура окружающей среды	-20~60°C										
Внутренняя погрешность (%)	±2.5										
Погрешность гистерезиса (%)	±2.5										
Мертвая зона (%)	1										
Передаточное соотношение	250:1 350:1										

Габаритные размеры

Номинальный диаметр DN	L (мм)	H (мм)	H1 (мм)	D (мм)	D1 (мм)	Z-d (мм)	L1 (мм)	L2 (мм)
50	108	539	825/112	165	125	4-18	208	120
65	112	554	925/115	185	145	4-18	208	120
80	114	569	100/120	200	160	8-18	208	120
100	127	614	110/138	220	180	8-18	208	120
125	140	649	125/164	250	210	8-18	208	120
150	140	725	4225/175	280	240	8-22	256	156
200	152	835	170/208	340	295	8-22/8-22	256	156
250	165	890	925/243	395/405	350	12-22/12-26	256	156
300	178	995	225/285	445/460	400	12-22/12-26	256	156
350	190	1155	2525/310	505/520	460	16-22/16-22	346	156
400	216	1225	2825/340	565/515	515	16-26/16-30	346	156

ПНЕВМАТИЧЕСКИЙ ДВУХХОДОВОЙ ДИСКОВЫЙ ЗАТВОР С ПРОГРАМНЫМ УПРАВЛЕНИЕМ

Описание

Дисковый (дроссельный) затвор – это клапан с вращательным движением на четверть оборота, который используется для остановки, регулировки и запуска потока, в основном предназначен для регулирования расхода воздуха или других газов (водород, углекислый газ, кислород, газ риформинга, сухой газ каталитического крекинга, конверсионный газ и др). Широко применяется в нефтяной, химической, фармацевтической промышленности, производстве удобрений, электроэнергетике и других отраслях промышленности.

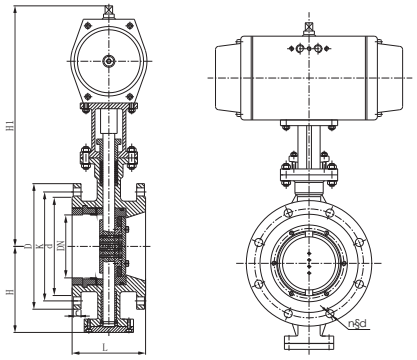

Технические параметры

Номинальный диаметр DN	50~500
Номинальное давление (МПа)	0.6 ~6.3
Применимая среда	Вода, пар, масло, газ
Средняя температура	-15~180°C
Способ работы	Двустороннее давление
Привод	Пневматический, гидравлический
Материал корпуса	Углеродистая сталь, легированная сталь

Габаритные размеры

DN	Ds641(мм)			Ds671(мм)		
	L	H	H1	L	H	H1
50	108	130	277	43	130	277
65	112	140	287	46	140	287
80	114	148	365	49	148	365
100	127	162	420	56	162	420
125	140	177	436	64	177	436
150	140	192	466	70	192	466
200	152	228	593	71	228	593
250	165	263	682	76	263	682
300	178	300	725	83	300	725
350	190	320	832	92	320	832
400	216	330	862	102	330	862
450	222	380	945	114	380	945
500	229	390	1058	127	390	1058

ПНЕВМАТИЧЕСКИЙ ДВУХХОДОВОЙ ДИСКОВЫЙ ЗАТВОР С ПРОГРАМНЫМ УПРАВЛЕНИЕМ

Габаритные размеры

Ds641

DN	1.0 МПа (мм)				1.6 Мпа (мм)				2.5 МПа (мм)				4.0 МПа (мм)			
	D	K	C	N-Ød	D	K	C	N-Ød	D	K	C	N-Ød	D	K	C	N-Ød
50	165	125	20	4-18	165	125	20	4-18	165	125	20	4-18	165	125	20	4-18
65	185	145	20	4-18	185	145	20	4-18	185	145	22	8-18	185	145	22	4,1
80	200	160	20	8-18	200	160	20	8-18	200	160	24	8-18	200	160	24	8-18
100	220	180	22	8-18	220	180	22	8-18	235	190	24	8-22	235	190	24	8-22
125	250	210	22	8-18	250	210	22	8-18	270	220	26	8-26	270	220	26	8-26
150	285	240	24	8-22	285	240	24	8-22	300	250	28	8-26	300	250	28	8-26
200	340	295	24	8-22	340	295	24	12-22	360	310	30	12-26	375	320	34	12-30
250	395	350	26	12-22	405	355	26	12-26	425	370	32	12-30	450	305	38	12-33
300	445	400	26	12-22	460	410	28	16-26	485	430	34	16-30	515	450	42	16-33
350	505	460	26	16-22	520	470	30	16-26	555	490	38	16-33	580	510	46	16-36
400	565	515	26	16-26	580	525	32	16-30	620	550	40	16-36	660	585	50	16-39
450	615	565	28	20-26	640	585	40	20-30	670	600	46	20-36	685	610	57	20-39
500	670	620	28	20-26	715	650	44	20-33	730	660	48	20-36	755	670	57	20-42
600	780	725	30	20-30	840	770	54	20-36	845	770	58	20-39	890	795	72	20-48
700	895	840	30	24-30	910	840	38	24-36	960	875	46	24-42				
800	1015	950	32	24-33	1025	950	38	24-39	1085	990	50	24-48				
900	1115	1050	34	28-33	1125	1050	40	28-39	1185	1090	54	28-48				
1000	1230	1160	34	28-36	1255	1170	42	28-42	1320	1210	58	28-55				

Ds671

DN	10 МПа (мм)			16 МПа (мм)			25 МПа (мм)			40 МПа (мм)		
	k	d	n-Ød	k	d	n-Ød	k	d	n-Ød	k	d	n-Ød
50	125	99	4-18	125	99	4-18	125	99	4-18	125	99	4-18
65	145	118	4-18	145	118	4-18	145	118	4-18	145	118	4-18
80	160	132	4-18	160	132	4-18	160	132	4-18	160	132	4-18
100	180	156	4-18	180	156	4-18	190	156	4-22	190	156	4-22
125	210	184	4-18	210	184	4-18	220	184	4-26	220	184	4-26
150	240	211	4-22	240	211	4-22	250	211	4-26	250	211	4-26
200	295	266	4-22	295	266	4-22	310	274	4-26	320	284	4-30
250	350	319	4-22	355	319	4-22	370	330	4-30	305	345	4-33
300	400	370	8-M20	410	370	8-M24	430	389	8-M27	450	409	8-M30
350	460	429	8-M20	470	429	8-M24	490	448	8-M30	510	465	8-M33
400	515	480	8-M24	525	480	8-M27	550	503	8-M33	585	535	8-M36
450	565	530	8-M24	585	548	8-M27	600	548	8-M33	610	560	8-M36
500	620	582	8-M24	650	609	8-M30	660	609	8-M33	670	615	8-M39
600	725	682	8-M27	770	682	8-M33	770	682	8-M36	795	682	8-M45
700	840	794	8-M27	840	794	8-M33	875	794	8-M39			
800	950	901	8-M30	950	901	8-M36	990	901	8-M45			
900	1050	1001	8-M30	1050	1001	8-M36	1090	1001	8-M45			
1000	1160	1112	8-M33	1170	1170	8-M39	1112	1112	8-M52			

ДИСКОВЫЙ ЗАТВОР С ЭЛЕКТРИЧЕСКИМ УПРАВЛЕНИЕМ D 943

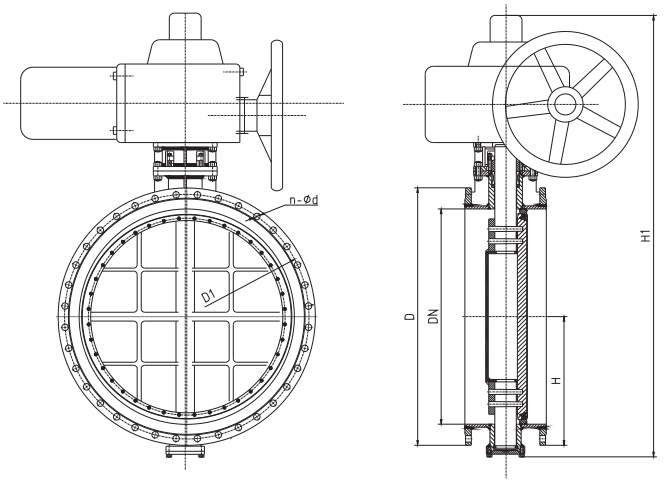

Описание

Дисковый затвор D943 состоит из корпуса клапана, дроссельной заслонки, уплотнительного кольца, передаточного механизма и др. Новая технология обработки металла позволяет дроссельной заслонке мгновенно отсоединяться от седла клапана при открытии без залипания. Затвор обладает высокой коррозионной стойкостью, высокой термостойкостью, износостойкой надежностью, имеет длительный срок службы. Широко используется в металлургии, электроэнергетике, нефтехимической промышленности, а также в водоснабжении, дренаже и муниципальном строительстве для регулировки расхода и перекрытия потока жидкости.

Преимущества

1. В клапане используется тройная эксцентриковая конструкция уплотнения, седло клапана и дроссельная заслонка почти не изнашиваются, специальная конструкция уплотнения, которая становится более плотной при закрытии.
2. Уплотнение изготовлено из нержавеющей стали, что делает его более жестким и в то же время сохраняет эластичным. Такое уплотнение обладает отличными герметизирующими свойствами, устойчивостью к коррозии и длительным сроком службы при низких и высоких температурах.
3. Уплотнительная поверхность диска-бабочки выполнена из наплавленного твердого сплава на основе кобальта, который отличается износостойкостью и длительным сроком службы.
4. Диск-бабочка большого размера, имеет каркасную структуру рамы, которая обладает высокой прочностью, большой площадью проходного сечения и малым сопротивлением потоку.
5. Затвор имеет функцию двустороннего уплотнения, направление потока жидкости не влияет на работоспособность, положение затвора в пространстве так же может быть любым.
6. Приводное устройство может быть установлено в нескольких положениях (поворот на 90° или 180°), что является очень удобной функцией для потребителя.

ДИСКОВЫЙ ЗАТВОР С ЭЛЕКТРИЧЕСКИМ УПРАВЛЕНИЕМ D 943

Технические параметры

Номинальный диаметр DN	50~2000			
Номинальное давление (МПа)	0.6	1.0	1.6	2.5
Испытание на герметичность (МПа)	0.66	1.1	1.79	2.75
Испытание на прочность (МПа)	0.9	1.5	2.4	3.75
Температурный диапазон	Углеродистая сталь: -29°C~425°C, Нержавеющая сталь: -40°C~650°C			
Перекачиваемые среды	Вода, воздух, природный газ, нефтепродукты и слабо коррозионные жидкости			
Тип привода	Турбинный привод, электропривод, пневматический, гидравлический привод			

Габаритные размеры

Номинальный диаметр DN	Основные размеры			Размер фланца и характеристики болтов (мм)								
				1.0 МПа			1.6 МПа			2.5 МПа		
	L	H1	H	D	D2	n-Ød	D	D2	n-Ød	D	D2	n-Ød
50	108	530	112	165	125	4-18	165	125	4-18	165	125	4-18
65	112	530	115	185	145	4-18	185	145	4-18	185	145	8-18
80	114	565	120	200	160	4-18	200	160	8-18	200	160	8-18
100	127	600	138	220	180	8-18	220	180	8-18	235	190	8-22
125	140	640	164	250	210	8-18	250	210	8-18	270	220	8-26
150	140	705	175	285	240	8-22	285	240	8-22	300	250	8-26
200	152	775	200	340	295	8-22	340	195	12-22	360	310	12-26
250	165	945	243	395	350	12-22	405	355	12-26	425	370	12-30
300	178	1070	250	445	400	12-22	460	410	12-26	485	430	16-30
350	190	1140	280	505	460	16-22	520	470	12-26	555	490	16-33
400	216	1210	305	565	515	16-26	580	525	16-26	620	550	16-36
450	222	1335	350	615	565	20-26	640	585	16-30	670	600	20-36
500	229	1415	380	670	620	20-26	715	650	20-30	730	660	20-36
600	267	1605	445	780	725	20-30	840	770	20-33	845	770	20-39
700	292	1844	480	895	840	24-30	910	840	24-36	960	875	24-42
800	318	2040	530	1015	950	24-33	1025	950	24-39	1085	990	24-48
900	330	2255	580	1115	1050	28-33	1125	1050	28-39	1185	1090	28-48
1000	410	2380	650	1230	1160	28-36	1255	1170	28-42	1320	1210	28-56
1200	470	2640	760	1455	1380	32-39	1485	1390	32-48	1530	1420	32-56
1400	530	2886	850	1675	1590	36-42	1685	1590	36-48	1755	1640	36-62
1600	600	3156	1030	1915	1820	40-48	1930	1820	40-56	1975	1860	40-62
1800	670	3421	1230	2115	2020	44-48	2130	2020	44-56	2195	2070	44-70
2000	760	3685	1350	2325	2230	48-48	2345	2230	48-62	2425	2300	

ЭЛЕКТРИЧЕСКИЙ ШАРОВОЙ КРАН ZRQ941(7)F

Описание

Модель ZRQ941(7)F конструктивно состоит из шарового крана и электропривода, работающего под напряжением 220 В или 380 В с установленной сервосистемой с входным управляющим сигналом (4~20 мА DC или 1~5 В DC) и однофазным источником питания. Кран имеет простую конструкцию, быстрое переключение, большую пропускную способность и практически нулевую утечку. Уплотнительная пара изготавливается из высокопрочных и эластичных материалов, подходит для высоковязких жидкостей, содержащих твердые частицы и волокна. Широко используется в нефтехимической, металлургической, легкой промышленности и др.

Расшифровка модели

Z R Q 9 41(7)F -16 P -B DN

- DN — Номинальный диаметр: DN (мм)
- B — Класс защиты: B - взрывозащитный (опция)
- P — Материал корпуса: P-нерж.сталь, C-углер.сталь
- 16 — Номинальное давление: 16-1,6 МПа
- F — Материал уплотнительной поверхности: F-PTFE
- 1 / 7 — Конструктивная форма: 1-проходной тип с плавающим шаром; 7-проходной тип с фиксированным шаром
- 4 — Соединение: 4-фланцевое
- 9 — Тип привода: 9 - электрический
- Q — Тип клапана: Q-шаровой клапан
- R — Тип привода: R-угловой ход
- Z — Тип клапана: Z-автоматический регулирующий клапан

Технические параметры привода

Напряжение питания	220/380 В AC 50/60 Гц
Диапазон движения	0~90°
Защитное устройство	Защита от перегрева
Температура окружающей среды	-10°~40°C
Степень защиты	IP65

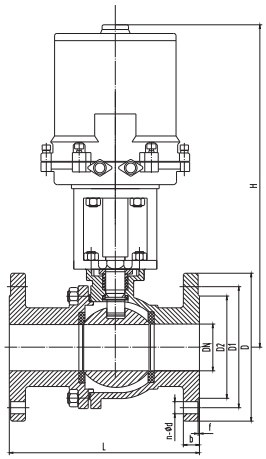

Модель ZRQ941F

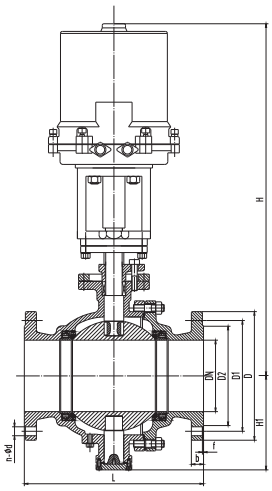

Модель ZRQ947F

Технические параметры

Номинальный диаметр	15	20	25	32	40	50	65	80	100	125	150	200	250	300
Коэффициент пропускной способности Kv	20	38	72	110	170	215	380	550	890	1400	2000	3580	5650	8100
Номинальное давление (МПа)	1.6; 2.5; 4.0; 6.4													
Утечка (Q)	Мягкое уплотнение: нулевая утечка, жесткое уплотнение: ≤5-10% от номинального расхода													
Тип конструкции	Плавающий шаровый клапан, зафиксированный шаровый клапан													
Действие	Быстрое открытие													
Внутренняя погрешность (%)	±2.5													
Погрешность гистерезиса (%)	±2.5													
Мертвая зона (%)	1.5													
Передаточное соотношение	250:1									350:1				
Температурные ограничения	Уплотнительная поверхность													
	PTFE≤150°C, RTFE≤180°C, PPL≤300°C, жесткое уплотнение≤450°C													

Габаритные размеры

Номинальный диаметр DN	Размеры (мм)								
	L	D	D1	D2	b	n-Ød	f	H	H1
15	130	95	65	46	14	4-14	2	320	-
20	140	105	75	56	16	4-14	2	323	-
25	150	115	85	65	16	4-14	2	330	50
32	165	140	100	76	18	4-18	2	425	55
40	180	150	110	84	18	4-18	2	442	80
50	200	165	125	99	20	4-18	2	452	102
65	220	185	145	118	20	4-18	2	490	114
80	250	200	160	132	20	8-18	2	500	127
100	250	220	180	156	22	8-18	2	535	152
125	320	250	210	184	22	8-18	2	590	184
150	360	285	240	211	24	8-22	2	610	219
200	400	340	295	266	24	12-22	2	660	273
250	630	405	355	319	26	12-26	2	705	360
300	750	460	410	370	28	12-26	2	790	395

ЭЛЕКТРИЧЕСКИЙ О-ОБРАЗНЫЙ РЕГУЛИРУЮЩИЙ ШАРОВОЙ КРАН ZR(H/Q)JQ

Описание

О-образный шаровой кран ZR(H/Q)JQ может быть оснащен электроприводом типа RVED. Механизм шарового крана может управлять такими параметрами, как давление, расход, температура, уровень жидкости среды, при этом выдает входной управляющий сигнал (4~20 мА DC или 1~5 В DC) для однофазного источника питания. Клапан обладает такими характеристиками, как большая пропускная способность, высокая точность регулирования, большой диапазон регулирования, хорошая герметичность, малый вес. Кран подходит для малых сечений трубопровода, отличается простой конструкцией, быстрым переключением. Может использоваться для вязких сред, содержащих частицы и волокнистые включения. Широко применяется в автоматических системах управления пищевой промышленности, охраны окружающей среды, легкой промышленности, нефтяной, бумажной, химической промышленности, в электроэнергетике и т. д.

Расшифровка модели

Z R J Q 9 4 1 F – 16 P G – B – DN

- DN — Номинальный диаметр: DN (мм)
- B — Класс защиты: B-взрывозащищенный (опция)
- G — Температурный тип: G-высокотемпературный
- P — Материал корпуса: P-нерж. сталь, C-углер. сталь
- 16 — Номинальное давление: 16-1.6 МПа
- F — Материал уплотнительной поверхности: F-PTFE
- 1 — Конструктивная форма: 1-проходной тип с плавающим шаром
- 4 — Соединение: 4-фланцевое
- 9 — Привод: 9-электрический
- Q — Тип клапана: Q-шаровой кран
- J — Характеристика перемещения: J-угловой ход
- R — Тип привода: R-3810R/3410R, H-DCL/BLDT, Q-PS серии
- Z — Тип клапана: Z-автоматический регулирующий клапан

Технические параметры

Номинальный диаметр DN	15	20	25	32	40	50	65	80	100	125	150	200	250	300
Коэффициент пропускной способности Kv	20	38	72	110	170	215	380	550	890	1400	2000	3580	5650	8100
Регулируемый диапазон движения	0-90° (10~900 для регулируемого типа)													
Допустимый перепад давления ΔP (МПа)	≤ номинального давления													
Утечка (Q)	В соответствии с API 589													
Температура окружающей среды	-20°C~80°C													
Внутренняя погрешность (%)	±2.5													
Погрешность гистерезиса (%)	±2.5													
Мертвая зона (%)	1 (Примечание: 0~10% не регулируется)													
Передаточное соотношение	250:1									350:1				

ЭЛЕКТРИЧЕСКИЙ О-ОБРАЗНЫЙ РЕГУЛИРУЮЩИЙ ШАРОВОЙ КРАН ZR(H/Q)JQ

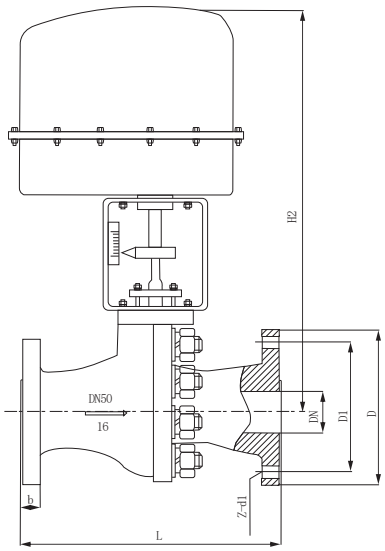

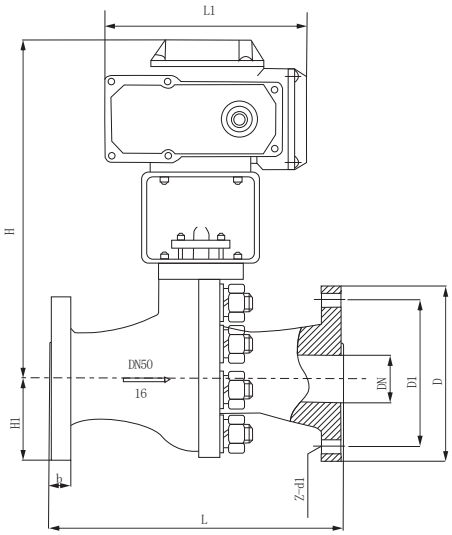

Габаритные размеры

Размеры (мм)									
Номинальный диаметр DN	L	D	H	L1	D1	b	z-d1	H1	H2
Давление (МПа)	1.6/2.5/4.0	1.6/2.5/4.0			1.6/2.5/4.0	1.6/2.5/4.0	1.6/2.5/4.0		
15	130/130/140	95	275	157	65	14/16/16	4-14	48	320
20	140/140/150	105	280	157	75	14/16/16	4-14	53	323
25	150/150/165	115	287	157	85	14/16/16	4-14	58	330
32	165/165/180	135	384	208	100	16/18/18	4-18	68	425
40	180/180/200	145	312	208	110	16/18/18	4-18	73	442
50	200/200/220	160	325	208	125	16/20/20	4-18	80	452
65	220/220/250	180	335	256	145	18/22/22	4-18/8-23/8-23	90	490
80	250/250/280	195	365	256	160	20/22/22	8-18	98	500
100	280/280/320	215/230/230	400	256	180/190/190	20/24/24	8-23/8-25/8-25	120	535
125	320/320/360	245/270/270	420	256	210/220/220	24/28/30	8-23/8-25/8-25	140	590
150	360/360/400	280/300/300	440	256	240/250/250	24/28/30	8-23/8-25/8-25	167	610
200	400/400/550	335/360/375	470	256	295/310/320	26/34/38	12-23/12-25/12-30	210	660
250	630 750	404 470	545	380					705
300	750 870	460 530	580	380					790

ЭЛЕКТРИЧЕСКИЙ ТРЕХХОДОВОЙ ШАРОВОЙ КРАН ZHJQ

Описание

Электрический трехходовой шаровой кран модель ZHJQ используется для разделения или смешивания потока. Данный тип крана может быть двух или четырехпозиционным. При этом любой патрубок может использоваться в качестве входного без утечек. Трехходовой кран может быть выполнен либо с L-образным портом, либо с T-образным портом. Интегрированная конструкция электропривода имеет входной управляющий сигнал (4-20 мА DC или 1-5 В DC) и однофазный источник питания для управления вращением. Такой тип шаровых кранов широко используется в пищевой, природоохранной, водоочистной, легкой, нефтехимической, бумажной и других отраслях промышленности.

Расшифровка модели

Z H J Q 9 44 F – 16 P G – B – DN

- DN — Номинальный диаметр: DN (мм)
- B — Класс защиты: B-взрывозащищенный (опция)
- G — Температурный тип: G-высокотемпературный
- P — Материал корпуса: P-нерж. сталь, C-углер. сталь
- 16 — Номинальное давление: 16-1.6 МПа
- F — Материал уплотнительной поверхности: F-PTFE
- 44 — Соединение: 44-фланцевое L, 45-фланцевое T
- 9 — Привод: 9-электрический
- Q — Тип клапана: Q-шаровой кран
- J — Характеристика перемещения: J-угловой ход
- H — Тип привода: H-DI серия
- Z — Тип клапана: Z-автоматический регулирующий клапан

Технические параметры

Номинальный диаметр DN	25	40	50	65	80	100	125	150
Номинальное давление (МПа)	1.6 4.0							
Материал корпуса	Угл.ст., нерж.ст. 304, 316							
Максимально допустимый перепад давления ΔP (МПа)	4.0	4.0	4.0	4.0	3.1	1.6	1.9	1.1
Угол	0-90°							
Пропускная характеристика	Быстрое открытие							
Рабочая температура	-20~+120°C							

Номинальный диаметр DN		25	40	50	65	80	100	125	150
Давление на входе клапана до (МПа)		Номинальное давление							
Утечка (мл/мин)	1.6	0.12	0.19	0.24	0.31	0.38	0.48	0.6	0.72
	4.0	0.3	0.48	0.6	0.78	0.96	1.2	1.5	1.8

ЭЛЕКТРИЧЕСКИЙ ТРЕХХОДОВОЙ ШАРОВОЙ КРАН ZHJQ

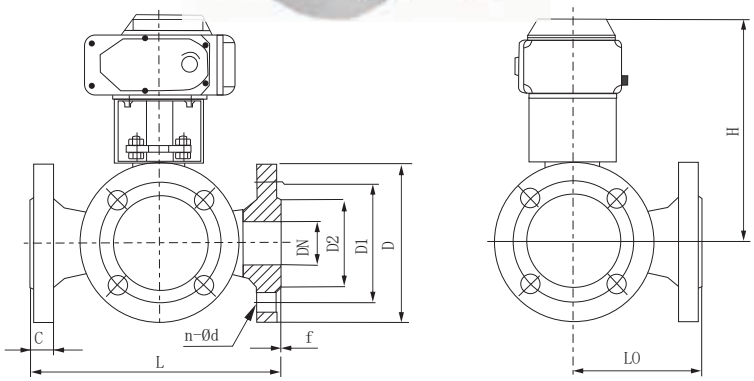

блок схема A

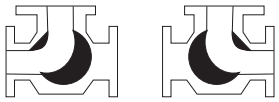

блок схема B

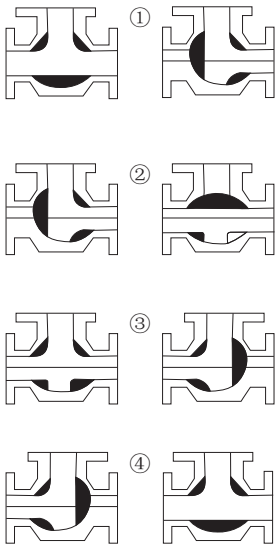

Габаритные размеры

Вход/Выход		Размеры (мм)			Размер фланца (мм)					
DN	Дюйм	L	L0	H	D	D1	D2	C	f	n-Ød
15	1/2	150	75	185/191	95	65	46	14	2	4-Ø14
20	3/4	150	75	197/225	105	75	56	16	2	4-Ø14
25	1	80	90	199/227	115	85	65	16	2	4-Ø14
32	1 1/4	200	100	240/266	140	100	76	18	3	4-Ø18
40	1 1/2	220	110	255/271	150	110	84	18	3	4-Ø18
50	2	240	120	286/307	165	125	99	20	3	4-Ø18
65	2 1/2	260	130	330/335	185	145		20	3	4-Ø18
80	3	280	140	349/383	200	160	132	20	3	8-Ø18
100	4	320	160	421/487	220	180	156	22	3	8-Ø18
125	5	380	190	485/887	250	210	184	22	3	8-Ø18
150	6	440	220	524/928	285	240	211	24	3	8-Ø18
200	8	550	275	648/1033	340	295	266	24	3	12-Ø22

ЭЛЕКТРИЧЕСКИЙ V-ОБРАЗНЫЙ РЕГУЛИРУЮЩИЙ ШАРОВОЙ КРАН ZH(Q)JV

Электрический V-образный регулирующий шаровой кран RV ZH (Q) JV оснащен высокоточным потенциометром и модулем сервоуправления для более удобного использования и надежной работы. Заглушка клапана имеет V-образный вырез, благодаря чему клапан обладает хорошей герметичностью и малым весом. Широко используется для суспензий и сред, содержащих волокна. Он может быть широко применен в системах автоматического управления промышленными процессами при производстве бумаги, сахара, в нефтяной, химической промышленности, в металлургии и других отраслях.

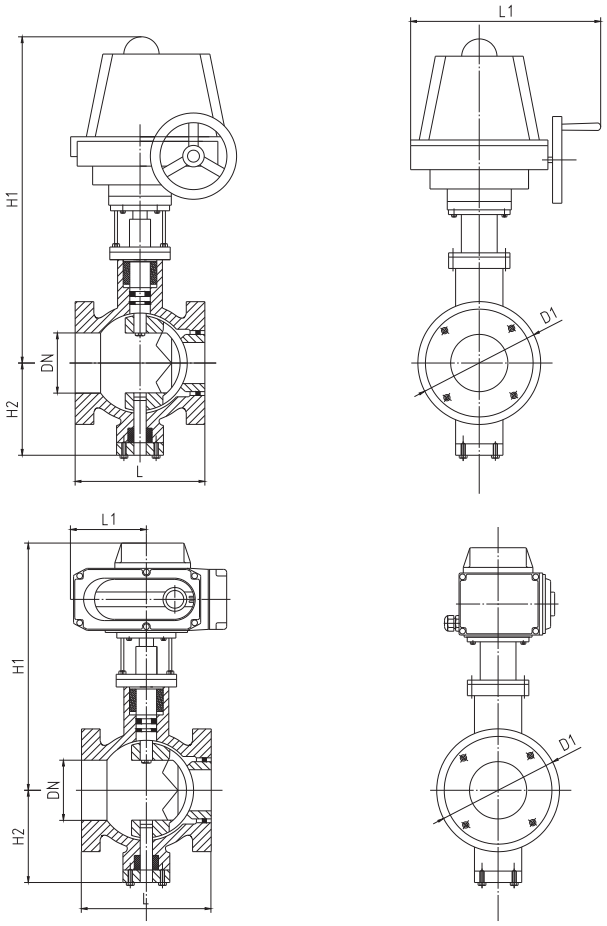

Габаритные размеры

Номинальный диаметр DN	L (мм)	BLD		PS		H2 (мм)	D1 (мм)	Z-d (мм)
		H1(mm)	L1(mm)	H1(mm)	L1(mm)			
25	102	277	208	388	182	60	85	4-14
32	102	295	208	406	182	65	100	4-18
40	114	305	208	416	182	75	110	4-18
50	124	364	208	475	210	95	125	4-18
65	143	379	208	568	210	105	145	4-18
80	165	389	256	593	252	120	160	8-18
100	194	402	256	677	252	140	180	8-18
125	213	426	256	701	252	165	210	8-18
150	229	445	256	711	252	185	240	8-23
200	243	465	256	771	252	205	295	12-23
250	297	610	346	806	252	240	355	12-25
300	338	660	346	856	252	290	410	12-25

ООО «ЦЕНТР КОМПЛЕКТАЦИИ ОБОРУДОВАНИЕМ»
aec-profi.ru zakaz@aec-profi.ru
+7(495) 728-48-38

ФЛАНЦЕВЫЙ ПНЕВМАТИЧЕСКИЙ ШАРОВОЙ КРАН Q641F

Описание

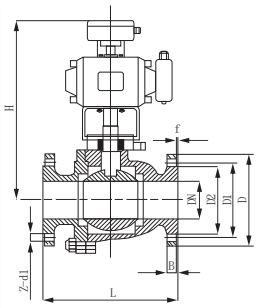

Фланцевый пневматический шаровой кран Q641F оснащен электропневматическим позиционером, воспринимающим сигнал 4-20 мА DC, с системой подачи воздуха под давлением 0,4-0,7 МПа. Данный кран используется для регулировки давления, потока, температуры, уровня жидкости и т.д. Шток приводит в движение шар, поворачивая его на 90° в корпусе крана, обеспечивая полное открывание и закрывание. Возможно исполнение крана с металлическим уплотнением и с мягким уплотнением. Кран имеет компактную конструкцию, высокую надежность, хорошую герметизацию, прост и удобен в эксплуатации и обслуживании. Применяется для вязкой среды, содержащей частицы и волокна, склонных к налипанию, в системах автоматического дистанционного централизованного управления или локального контроля в нефтяной промышленности, химической промышленности, легкой промышленности, фармацевтической промышленности, бумажной промышленности и т.д.

Расшифровка модели

Q 6 4 1 F – 16 P G – B – DN

- DN — Номинальный диаметр: DN (мм)
- B — Класс защиты: B-взрывозащищенный (опция)
- G — Температурный тип: G-высокотемпературный
- P — Материал корпуса: P-нерж. сталь, C-углер. сталь
- 16 — Номинальное давление: 16-1.6 МПа
- F — Материал уплотнительной поверхности: H-твердое металлическое уплотнение, F-PTFE, X-резиновое уплотнение
- 1 — Конструктивная форма: 1-проходной тип с плавающим шаром
- 4 — Соединение: 4-фланцевое
- 6 — Привод: 6-пневматический
- Q — Тип клапана: Q-шаровой кран

Технические параметры

Номинальный диаметр DN	15	20	25	32	40	50	65	80	100	125	150	200	250	300
Коэффициент пропускной способности Kv	20	38	72	110	170	215	380	550	890	1400	2000	3580	5650	8100
Регулируемый диапазон движения	0-90° (тип настройки 10~90)													
Допустимый перепад давления ΔP (МПа)	≤ номинального давления													
Утечка (Q)	В соответствии с API 589													
Температура окружающей среды	-20°C~80°C													
Внутренняя погрешность (%)	±2.5													
Погрешность гистерезиса (%)	±2.5													
Мертвая зона (%)	1 (примечание: 0~10% не регулируется)													
Передаточное соотношение	250:1								350:1					

Габаритные размеры

Размеры (мм)								
DN	L	H	D	D1	D2	B	f	Z-d1
15	130/130/140	249	95	65	45	14/16/16	2	4-14
20	140/140/150	252	105	75	55	14/16/16	2	4-14
25	150/150/165	265	115	85	65	14/16/16	2	4-14
32	165/165/180	268	135	100	78	16/18/18	2	4-18
40	180/180/200	295	145	110	85	16/18/18	3	4-18
50	200/200/250	302	160	125	100	16/20/20	3	4-18
65	220/220/250	392	180	145	120	18/22/22	3	4-18/8-18/8-18
80	250/250/280	528	195	160	135	20/22/22	3	8-18
100	280/280/320	543	215/230/230	180/190/190	155/160/160	20/24/24	3	8-18/8-23/8-23
125	320/320/360	575	245/270/270	210/220/220	85/188/188	24/28/20	3	8-18/8-25/8-25
150	360/360/400	614	280/300/300	295/310/320	210/218/218	2.28.30	3	8-23/8-25/8-25
200	400/400/550	820	335/360/375	295/310/320	65/278/282	26/34/38	3	12-23/12-25/12-30

АВТОМАТИЧЕСКИЙ КЛАПАН РЕГУЛИРОВАНИЯ ДАВЛЕНИЯ ZZYVP

Описание

Клапан регулирования давления модели ZZYVP полностью автономный и не нуждается в дополнительных источниках питания, используя энергию протекающей по клапану жидкости или газа. Встроенный регулятор давления клапана управляет положением золотника, изменяя расход жидкости или газа, и, таким образом, поддерживая постоянное давление на входе и выходе клапана. Данный клапан совмещает в себе индикацию давления, проверку, контроль и регулировку в одном клапане, создавая независимую систему управления. Клапан ZZYVP подходит для систем газовой герметизации и систем безопасности контейнеров в различных отраслях промышленности. Как пример, герметизация контейнеров азотом.

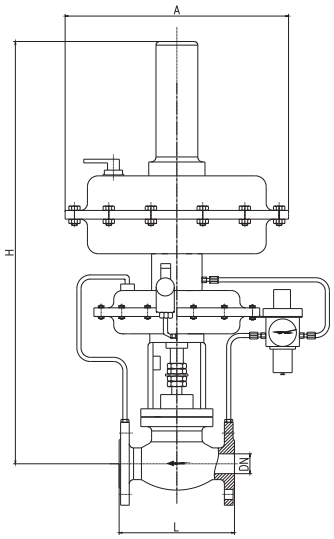

Технические параметры

Номинальный диаметр DN	20	25	32	40	50	65	80	100
Коэффициент пропускной способности Kv	8	11	20	32	50	80	100	160
Номинальный ход (мм)	6	8		10		15		20
Номинальное давление (МПа)	1.6~6.3							
Диапазон регулировки давления (кПа)	0.5~5.5, 5~10, 9~14, 13~19, 18~24, 23~28, 27~33, 31~38, 36~44, 42~51, 49~58, 56~66							
Средняя температура	≤80°C							
Точность регулирования (%)	±10							
Допустимая утечка (л/ч)	10^{-4} x номинальная пропускная способность клапана							

Габаритные размеры

Номинальный диаметр DN	20	25	32	40	50	65	80	100
A	192			232		308		
H	629	631	652	666	689	797	837	1050
L	150	160	180	200	230	290	310	350

МЕМБРАННЫЙ РЕГУЛИРУЮЩИЙ КЛАПАН САНИТАРНОГО ИСПОЛНЕНИЯ

Описание

Регулируемый мембранный клапан в основном используется в системе управления подачей биофармацевтической жидкости. Специальная конструкция клапана уменьшает шанс возникновения кавитационных явлений. Клапан не имеет застойных зон и полностью опорожняется. Изготавливается из нержавеющей стали пищевой марки с высокими гигиеническими свойствами, материал прокладок PTFE. Благодаря этому клапан данной серии подходит для технологических трубопроводных систем в фармацевтической, пищевой и др. отраслях промышленности с повышенными требованиями к чистоте.

Технические параметры

Параметр	Значение параметра
Размер	1"- 4", DN20-DN100
Материал	304 / 316L
Давление	10 бар
Температура:	150°C
Шероховатость внутренней поверхности	Ra0,4 мкм
Источник питания	DC 24 В
Входной сигнал	0/4-20 мА DC, 0-5/10 В (стандарт)
Выходная обратная связь	4-20 мА DC, 0-10 В (опция)
Шина	DEVICE NETBUS, MODE BUS RS485
Привод	Пластик, нержавеющая сталь
Степень защиты	IP67

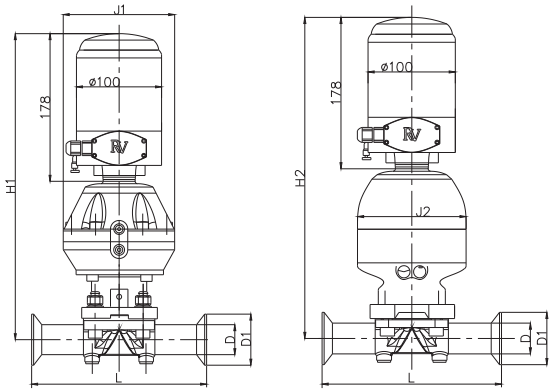

Габаритные размеры

Номинальный диаметр DN	L	D	D1	J1	J2	H1	H2
20	117	22/23	34	132	103	353	340
25	127	28/29	505	132	103	353	340
32	146	34/35	505	162	129	403	385
40	159	40/41	505	162	129	406	388
50	190	52/53	64	162	129	420	400
65	216	70	91	235	177	432	400
80	254	85	106	235	177	435	402
100	305	104	119	235	224	470	490

РЕГУЛИРУЮЩИЙ ДИСКОВЫЙ ЗАТВОР САНИТАРНОГО ИСПОЛНЕНИЯ С ЗАЩИТОЙ ОТ СМЕШИВАНИЯ

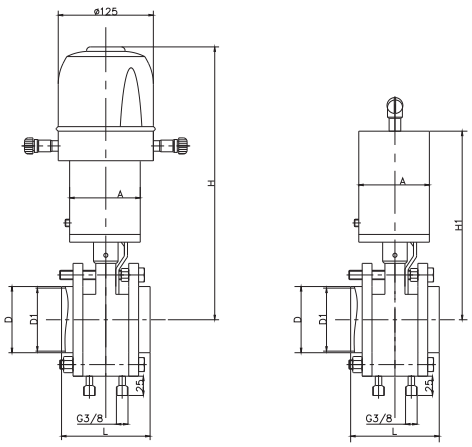

Области применения

В системах очистки для отделения чистящего раствора (CIP система – без демонтажа)
В процессах промывки
В управлении водными ресурсами
В качестве запорного клапана на участке трубы для разделения среды
В резервуарах для хранения с разделением продукта (CIP)
Как обратный клапан в матрице клапанов (CIP)
Предпочтительно подходит для жидких и газовых сред без взвешенных частиц

Технические параметры

Параметр	Значение параметра
Размер	2"-4", DN50-DN100
Материал	Нержавеющая сталь 304, 316L
Максимальная температура	-10°C—130°C
Максимальное давление	10 бар
Тип привода	Пневматический/ручной взаимозаменяемый
Блок управления	Базовый C-TOP, связь C-TOP+AS-I
Уплотнение	EPDM (стандарт) FPM/SILICON/NBR

Габаритные размеры

Номинальный диаметр DN	L	D	D1	H1	H	A
50	104	52	49	377	239	86
65	112	70	66	445	310	113
80	120	85	81	453	318	113
100	128	104	100	463	328	113

АКСЕССУАРЫ ДЛЯ ПНЕВМАТИЧЕСКИХ РЕГУЛИРУЮЩИХ КЛАПАНОВ

(I) Позиционер

Позиционеры - это автономные контроллеры, использующие обратную связь по положению штока, которые приводят клапана в заданное положение. Позиционеры используются на пневматических приводах для повышения точности положения клапана, а также преодоления влияния трения штока клапана и дисбаланса, т.е. обеспечивают правильное положение клапана в соответствии с поступающим электрическим сигналом, выдаваемым регулятором.

Позиционер клапана необходим в следующих случаях:

1. Высокое среднее давление или большая разница давлений;
2. Диаметр регулирующего клапана N > 100;
3. Очень высокая или очень низкая температура;
4. Необходимо увеличить скорость действия регулирующего клапана;
5. Нестандартный привод управляется стандартным сигналом (диапазон пружины свыше 20-100 кПа).
6. При использовании для удаленного управления;
7. Когда клапан реверсирован (воздух закрывает и воздух открывает);
8. Когда необходимо изменить исходные характеристики потока клапана (можно изменить тип позиционера);
9. Действие должно быть реализовано при отсутствии пружинного или поршневого привода;
10. Когда пневматический привод управляется электрическим сигналом, должен быть установлен электропневматический позиционер клапана.

(II) Электромагнитный клапан

Электромагнитный клапан используется, когда системе необходимо реализовать программное управление или двухпозиционное управление. При выборе электромагнитного клапана должны учитываться параметры источника питания переменного или постоянного тока, напряжение и частота. Электромагнитный клапан может быть двух типов: «нормально открытый» и «нормально закрытый». Чтобы сократить время действия, можно использовать два электромагнитных клапана параллельно или использовать электромагнитный клапан в сочетании с пневматическим реле большой мощности.

(III) Пневматическое реле

Пневматическое реле является усилителем сигнала или мощности действия в случаях, когда сигнал посылается в отдаленное место, например, если сигнальный провод слишком длинный. Пневматическое реле устанавливается между локальным передатчиком и регулирующим прибором центральной диспетчерской или между регулятором и локальным регулирующим клапаном. Сигнал можно не только увеличивать, но и уменьшать.

(IV) Преобразователь

Основная функция преобразователя заключается в осуществлении взаимного преобразования определенного соотношения между пневматическими и электрическими сигналами. Преобразователь в основном используется для преобразования электрического сигнала 4-20 мА в пневматический сигнал 20-100 кПа, когда пневматический привод управляется электрическим сигналом, и, наоборот, для преобразования пневматического сигнала 20-100 кПа

в электрический сигнал 4-20 мА, когда работает электрический привод по пневматическому сигналу (относительно редко) или когда осуществляется подключение к сети с компьютером для централизованного мониторинга.

(V) Редукционный клапан с воздушным фильтром

Основная функция редукционного клапана с воздушным фильтром - фильтрация и очистка сжатого воздуха, подаваемого воздушным компрессором, и стабилизация давления на требуемом уровне.

(VI) Предохранительный датчик

Данное устройство поддерживает положение клапана на нужном уровне, когда компрессор выходит из строя. Предохранительный датчик может отключить сигнал источника подачи воздуха, чтобы давление мембранной камеры или цилиндра поддерживалось на нужном уровне до возобновления подачи воздуха.

(VII) Датчик положения клапана

Когда регулирующий клапан находится далеко от диспетчерской, следует установить датчик положения клапана, чтобы точно знать положение переключателя клапана. Перемещение механизма открытия клапана преобразуется в электрический сигнал с определенной регулярностью и передается в диспетчерскую, сигнал может быть непрерывным, отражающим любое перемещение клапана, прямое или обратное.

(VIII) Переключатель хода (транспондер)

Транспондер показывает два крайних положения: открытие и закрытие клапана и подает индексный сигнал в диспетчерскую для оценки состояния клапана и принятия соответствующих мер.

При выборе аксессуаров для регулирующих пневматических клапанов следует предоставить следующие данные:

- позиционер: входной сигнал, сигнал/положение клапана, взрывозащищенная группа (электрический);
- переключатель хода: монтажное положение (переключатель/положение), тип контакта, взрывозащищенная группа;
- электромагнитный клапан: питание, действие, режим (нормально закрытый/нормально открытый), время действия регулирующего клапана;
- датчик положения: взрывозащищенной группы клапанов, выходной сигнал (сигнал/газовый сигнал)/сигнал положения клапана, взрывозащищенная группа (электрический сигнал).

ЭЛЕКТРОПНЕВМАТИЧЕСКИЙ ПОЗИЦИОНЕР RVP

Преимущества

Имеет два варианта исполнения: линейный YT-1000L и поворотный YT-1000R
Высокая ударопрочность (работоспособен при 5~200 Гц)
Легко регулировать нулевую точку и диапазон
Легче преобразовать положительные и отрицательные эффекты
Простая ссылка для обратной связи, быстрый и точный ответ
Низкое потребление воздуха
Отсутствие вибраций при работе
Прост в подключении, ремонте и обслуживании
Маркировка взрывозащиты: 1Ex db IIC T6 Gb X, Ex tb IIIC T80 ° C Db X
Поставляется только во взрывозащищенном исполнении в двух вариантах

YT-1000L (линейный тип)

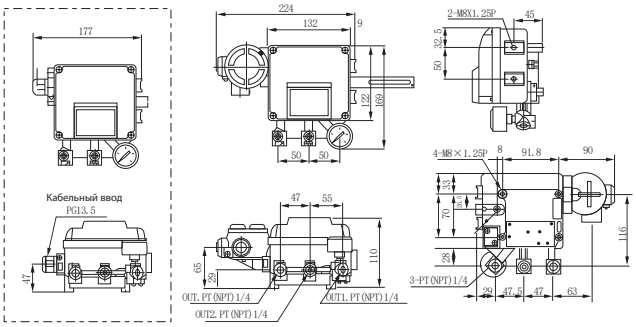

Exia ⅡBrr6 EXdm ⅡBT6

YT-1000R (поворотный тип)

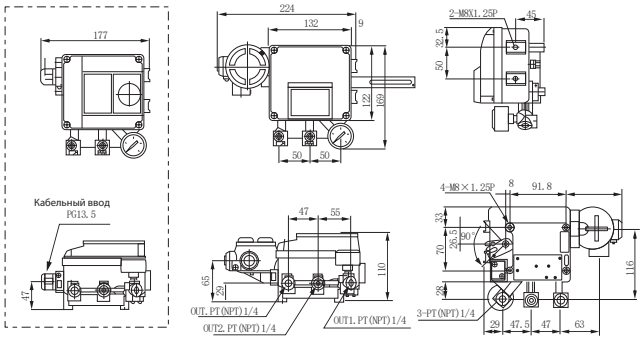

Exia ⅡBT6 EXd ⅡBT6

Основные технические характеристики

Тип	YT1000L (линейный тип)		YT1000R (поворотный тип)	
Движущий механизм	Одностор. действие	Двойное действие	Одностор. действие	Двойное действие
Входной сигнал	4~20 мА DC			
Сопротивление	250±15 Ом		0~600 Ом	
Давление воздуха	1,4 ~ 7 кгс/см^2 (20-100 psi)			
Ход	10~15 мм		0-90°	
Подключение к трубопроводу	PT(NPT)1/4			
Подключение манометра	PT(NPT)1/8			
Основное подключение	PF1/2 G1/2			
Взрывозащищенный класс	1Ex db IIC T6 Gb X, Ex tb IIIC T80 ° C Db X			
Класс защиты	IP66			
Темп-ра окружающей среды	-20°C~70°C			
Линейность	±1%	±2%		
Гистерезис	±1%			
Чувствительность	±0.2%		±0.5%	
Повторяемость	±0.5%			
Расход воздуха	3 л/мин			
Поток	80 л/мин			
Материал	Литой алюминий			
Масса	2.8 кг (приблизительно)			

1. Приведенные выше данные получены при температуре окружающей среды 20°C, атмосферном давлении 760 мм рт. ст. и относительной влажности 65%
2. Взрывозащищенный (1Ex db IIC T6 Gb X), IP66 является стандартным типом
3. Позиционер по умолчанию настроен на обратное действие (RA)

ЭЛЕКТРОПНЕВМАТИЧЕСКИЙ ПОЗИЦИОНЕР CHX-1000

Преимущества

Отсутствие явления резонанса в диапазоне 5~200 Гц
Легко смещать положительный эффект
и отрицательный эффект, одинарное действие и
двойное действие
Минимальные вибрации
Потребление воздуха минимально

Основные технические характеристики

Основная погрешность: ±1% (одностороннего действия), ±2% (двойного действия)
Разница в возврате: 1 % (одностороннего действия), 2 % (двойного действия)
Мертвая зона: 0,4 % (одностороннего действия), 0,8 % (двойного действия)
Номинальный ход: 0~(10~100) мм[Угол хода (угловой ход) 0~(50°~90°)]
Давление подачи воздуха: 0,14~0,55 МПа
Входной сигнал: 4~20 мА DC (нормальный); 0~10 мА DC 4~12 мА DC, 12~20 мА DC, 0~5 мА DC, 5~10 мА DC
Давление на выходе: 0,2-0,5 МПа
Расход воздуха: одностороннего действия: 3 л/мин (0,14 МПа
подача воздуха); двойного действия: 15 л/мин (подача воздуха 0,55 МПа)
Выходные характеристики: Линейные
Температура окружающей среды: искробезопасный тип -40~+60°C, взрывозащищенный тип -20°C~+60°C.
Относительная влажность: 5%~100%
Взрывозащищенный тип (класс): 1Ex db IIC T6 Gb X, Ex tb IIIC T80 ° C Db X
Входное сопротивление: 4~20мА DC/280±10Ом (20°C); 0~10 мА. ДК/950±30Ом (20°C)
Интерфейс подачи воздуха: ZGI/4
Материал внешнего покрытия: процесс напыления алюминиевого сплава.
Размер контура: 221×166,5×117,5 (мм) прямого хода.

ИНТЕЛЕКТУАЛЬНЫЙ ПОЗИЦИОНЕР SIPART PS SIEMENS

Позиционеры от всемирно известной компании SIEMENS являются самым надежным решением для автоматизации управления клапанами. Интеллектуальные позиционеры SIPART PS имеют изысканный дизайн, отличную производительность, высокую точность показаний, что делает данный продукт ведущим в своей отрасли.

БЛОК КОНЦЕВЫХ ВЫКЛЮЧАТЕЛЕЙ

Описание

Блоки концевых выключателей хода серии RV L-310N и JLRVLS предназначены для получения визуальной и в виде электрического сигнала информации о положении затвора пневматического поворотного привода (закрыто-открыто) и передачи сигнала приводов и клапанов на удаленные станции управления. Такие блоки можно установить непосредственно на привод клапана. Имеется визуальный индикатор положения, рукоятка быстрой регулировки положения, положение которой при желании можно изменить, и два кабельных ввода с резьбой G1/2. Внутренний концевой выключатель необходимо предварительно подключить к клемме проводки, другие 8 соединительных клемм можно использовать для подключения электромагнитного клапана.

Основные технические характеристики

RVL-310N	JLRVLS
Тип защиты корпуса (IP67)	Взрывозащищенный тип (ExdIICT6 Gb)
Механический микропереключатель	
Напряжение: до 250 В AC или DC	
Напряжение: 16А 1/2 HP 125/250 В AC, 0.6 А 125 В DC, 0.3 А 250 В DC	

ЭЛЕКТРОМАГНИТНЫЙ КЛАПАН

Электромагнитный клапан предназначен для изменения направления, пуска, остановки потоков сжатого воздуха в пневматической или гидравлической системах в зависимости от внешнего управляющего воздействия. В основном используется для управления двухпозиционными переключателями клапанов: двухпозиционный трехходовой используется для цилиндров одностороннего действия, а двухпозиционный пятиходовой используется для цилиндров двустороннего действия. Электромагнитные катушки могут быть как общепромышленного типа, так и взрывозащищенного. Напряжение: 24 В DC, 220 В AC.

Технические параметры

RVS-510	JLRVF-510
—	Взрывозащищенный тип
Уровень защиты IP65	
Рабочая температура: -10°C~+80°C	
Рабочее давление: 1~8бар	
Рабочая среда: фильтрованный (<=40 мкм), сухой и с маслом воздух или нейтральный газ.	
Вход воздуха: резьба G1/4" или NPT 1/4"	

Центр Комплектации Оборудованием

Собственное производство:

АЕС компрессоры
АЕС насосы мембранные
АЕС насосы электрические

мембранные насосы с пневматическим и электрическим приводом, демпферы пульсации

центробежные химические насосы с магнитной муфтой и торцевым уплотнением

оборудование для диспергирования и измельчения

ООО «Центр комплектации оборудованием»
Московская обл., г. Дзержинский, ул. Энергетиков, д. 24, офис 238

aec-profi.ru
Тел.: +7(495)728-48-38
Почта: zakaz@aec-profi.ru

Все права защищены

Публикация данного каталога без предварительного письменного согласия запрещена

2024