АЕС

Центр Комплектации Оборудованием

ДОЗИРУЮЩИЕ НАСОСЫ

ООО "ЦенТрКомплектации Оборудованием"
aec-profi.ru тел.: 495 642 4288

МЕХАНИЧЕСКИЙ МЕМБРАННЫЙ ДОЗИРУЮЩИЙ НАСОС

ОПИСАНИЕ

Перекачивание жидкости и выведение воздуха дозирующего насоса мембранного типа осуществляется диафрагмой в результате возвратно-поступательного перемещения поршня под действием приводного механизма. Шарики выполняют функцию клапанов, открывая проход жидкости или перекрывая ее движение.

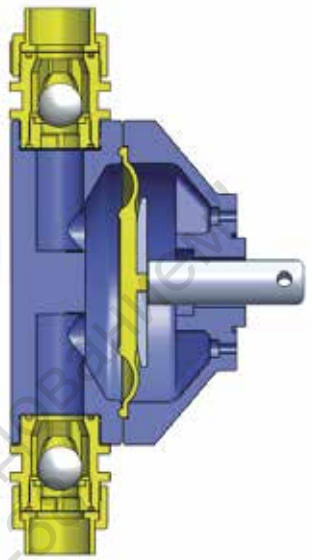

ПРЕИМУЩЕСТВА

- Отсутствие уплотнения подвижного соединения – отсутствие утечки
- Возможность перекачивать высоковязкие жидкости до 2000 сПз, абразивные пасты и опасные химические вещества
- Литой алюминиевый корпус, высокая теплоотдача и малый вес
- Мембрана выполнена из многослойного композитного материала: первый слой - сверхпрочный коррозионно стойкий тефлон; второй слой – эластичный EPDM; третий слой – несущая поверхность из нержавеющей стали 304 толщиной 3 мм, четвёртый слой – нейлоновое волокно для повышения прочности, пятый слой - эластичный EPDM. Многослойная структура эффективно продлевает срок службы диафрагмы
- Давление в системе – до 1,2 МПа

РАСШИФРОВКА АРТИКУЛА

GM240/0.5-SS304/E

① ② ③ ④ ⑤

① Модель
② Производительность, л/час
③ Давление, МПа
④ Материал исполнения насоса
⑤ Взрывозащищенное исполнение

ВАРИАНТЫ ИСПОЛНЕНИЯ ГОЛОВКИ НАСОСА

PVC - ПВХ

SS304/316

PVDF - КИНАР/PTFE - ТЕФЛОН

Материал корпуса	PVC - ПВХ	PVDF - Кинар	SS304 - нержавеющая сталь 304	SS316 - нержавеющая сталь 316
Мембрана	PTFE - Тефлон	PTFE - Тефлон	PTFE - Тефлон	PTFE - Тефлон
Клапан	PVC - ПВХ	PVDF - Кинар	SS304 - нержавеющая сталь 304	SS316 - нержавеющая сталь 316
Шарик	Ceramic - Керамика	Ceramic - Керамика	Ceramic - Керамика	Ceramic - Керамика
Седло	PTFE - Тефлон	PTFE - Тефлон	SS304 - нержавеющая сталь 304	SS316 - нержавеющая сталь 316
Уплотнительное кольцо	Viton - Витон	Viton - Витон	PTFE - Тефлон	PTFE - Тефлон

"Центр Комплектации Оборудованием" aec-profi.ru тел. +7(495) 728-48-38

JLM МЕХАНИЧЕСКИЙ МЕМБРАННЫЙ ДОЗИРУЮЩИЙ НАСОС

ХАРАКТЕРИСТИКИ НАСОСА

- Износостойкий электромагнитный привод без подшипников
- Регулировка как по длине хода поршня, так и по скорости
- Светодиодный дисплей отображает скорость хода в процентах
- Напряжение и частота: 110/220 В; 50~60 Гц
- Материалы изготовления: PVC - ПВХ; PVDF - Кинар; нержавеющая сталь 304 или 316

ТЕХНИЧЕСКИЕ ХАРАКТЕРИСТИКИ

Модель	Производительность, л/час	Давление, бар	Частота ходов, ходы/мин	Диаметр диафрагмы, мм	Мощность, Вт	Соединение
JLM0110	1.0	10	80	34	28	5*8 мм (полиэтиленовая трубка)
JLM0210	2.0	10	140			
JLM0408	4.0	8.0	180			
JLM0505	5.0	5.0	140	41		
JLM0804	8.0	4.0	170			
JLM1003	10	3.0	130	52		
JLM1203	12	3.0	150			
JLM1502	15	2.0	160			
JLM2001	20	1.0	180			

JLM-P МЕХАНИЧЕСКИЙ МЕМБРАННЫЙ ДОЗИРУЮЩИЙ НАСОС

ХАРАКТЕРИСТИКИ НАСОСА

- Износостойкий электромагнитный привод без подшипников
- Регулировка как по длине хода поршня, так и по скорости
- Светодиодный дисплей отображает скорость хода в процентах
- Напряжение и частота: 110/220 В; 50~60 Гц
- Материалы изготовления: PVC - ПВХ; PVDF - Кинар; нержавеющая сталь 304 или 316
- Сигнал: 4-20 мА

ТЕХНИЧЕСКИЕ ХАРАКТЕРИСТИКИ

Модель	Производительность, л/час	Давление, бар	Частота ходов, ходы/мин	Диаметр диафрагмы, мм	Мощность, Вт	Соединение
JLM-P0110	1.0	10	80	34	28	5*8 мм (полиэтиленовая трубка)
JLM-P0210	2.0	10	140			
JLM-P0408	4.0	8.0	180			
JLM-P0505	5.0	5.0	140	41		
JLM-P0804	8.0	4.0	170			
JLM-P1003	10	3.0	130	52		
JLM-P1203	12	3.0	150			
JLM-P1502	15	2.0	160			
JLM-P2001	20	1.0	180			

ООО "Центр Комплектации Оборудованием"
aec-profi.ru тел.: +7(495) 728-48-38

JLM-S МЕХАНИЧЕСКИЙ МЕМБРАННЫЙ ДОЗИРУЮЩИЙ НАСОС

ХАРАКТЕРИСТИКИ НАСОСА

- Поток регулируется по скорости хода поршня
- Большой ЖК-дисплей отображает величину потока в реальном времени, а так же скорость хода поршня в процентах
- Напряжение и частота: 110/220 В; 50~60 Гц
- Материалы изготовления: PVC - ПВХ; PVDF - Кинар; нержавеющая сталь 304 или 316
- Сигнал: 4-20 мА, RS485 (стандарт)

ТЕХНИЧЕСКИЕ ХАРАКТЕРИСТИКИ

Модель	Произв-ть, л/час	Давление, бар	Чачтота ходов, ходы/мин	Диаметр диафрагмы, мм	Мощность, Вт	Соединение
JLM-S0110	1.0	10	80	34	28	5*8 мм (полиэтиленовая трубка)
JLM-S0210	2.0	10	140			
JLM-S0408	4.0	8.0	180			
JLM-S0505	5.0	5.0	140	41		
JLM-S0804	8.0	4.0	170			
JLM-S1003	10	3.0	130	52		
JLM-S1203	12	3.0	150			
JLM-S1502	15	2.0	160			
JLM-S2001	20	1.0	180			

JBB МЕХАНИЧЕСКИЙ МЕМБРАННЫЙ ДОЗИРУЮЩИЙ НАСОС

ХАРАКТЕРИСТИКИ НАСОСА

- Диапазон дозирования: 15-150 л/ч (50 Гц); 18-180 л/ч (60 Гц)
- Диапазон давления: 4-10 бар
- Напряжение и частота: 380 В/220 В, 50 Гц (стандарт), доступны так же DC12V или 24V (под запрос)
- Материалы изготовления: PVC - ПВХ; PVDF - Кинар; нержавеющая сталь 304 или 316, PTFE - Тефлон

ТЕХНИЧЕСКИЕ ХАРАКТЕРИСТИКИ

Модель	Произв-сть, л/час	Давление, бар	Частота ходов, ходы/мин	Диаметр диафрагмы, мм	Мощность, Вт	Соединение		
						ПВХ	Кинар/ Тефлон	304/316
JBB15/1.0	15	10	100	60	60	6*9 ПЭ трубка	RC1/2"F Резьба	10*16 мм Под сварку
JBB25/1.0	25	10						
JBB40/0.7	40	7	150					
JBB60/0.6	60	6	100	84		DN15 Под склейку	RC1/2"F Резьба	
JBB80/0.5	80	5						
JBB100/0.4	100	4	150					
JBB130/0.4	130	4						
JBB150/0.3	150	3						

ООО "Центр Комплектации Оборудованием"
aec-profi.ru тел.+7 (495) 728-48-38

KD МЕХАНИЧЕСКИЙ МЕМБРАННЫЙ ДОЗИРУЮЩИЙ НАСОС

ХАРАКТЕРИСТИКИ НАСОСА

- Диапазон дозирования: 15-180 л/ч (50 Гц)
- Диапазон давления: 5-8 бар
- Напряжение и частота: 380 В, 50 Гц (стандарт)
- Материалы изготовления: PVC - ПВХ; PVDF - Кинар; нержавеющая сталь 304, 316; PTFE - Тефлон

ТЕХНИЧЕСКИЕ ХАРАКТЕРИСТИКИ

Модель	Произв-сть, л/час	Давление, бар	Частота ходов, ходы/мин	Диаметр диафрагмы, мм	Мощность, Вт	Соединение		
						ПВХ	Кинар/Тефлон	304/316
KD15/0.8	15	8	48	60	180	6*9 ПЭ трубка	RC1/2"F Резьба	10*16 мм Под сварку
KD20/0.8	20	8						
KD40/0.8	40	8	96					
KD60/0.6	60	6	48	95		DN15 Под склейку	RC1/2"F Резьба	
KD80/0.6	80	6	96					
KD120/0.5	120	5						
KD180/0.5	180	5	144					

GM МЕХАНИЧЕСКИЙ МЕМБРАННЫЙ ДОЗИРУЮЩИЙ НАСОС

ХАРАКТЕРИСТИКИ НАСОСА

- Диапазон дозирования: 15-180 л/ч (на 50 Гц); 18-216 л/ч (на 60 Гц)
- Диапазон давления: 5-8 бар
- Напряжение и частота: 380 В, 50 Гц (стандарт)
- Материалы изготовления: PVC - ПВХ; PVDF - Кинар; нержавеющая сталь 304, 316; PTFE - Тефлон

ТЕХНИЧЕСКИЕ ХАРАКТЕРИСТИКИ

Модель	Произв-сть, л/час	Давление, бар	Частота ходов, ходы/мин	Диаметр диафрагмы, мм	Мощность, кВт	Соединение		
						ПВХ	Кинар/Тефлон	304/316
GM10/1.2	10	12	48	60	0.37	6*9 ПЭ трубка	RC1/2"F Резьба	10*16 мм Под сварку
GM25/1.0	25	10						
GM50/1.0	50	10	96			DN15 Под склейку	RC1/2"F Резьба	10*16 мм Под сварку
GM90/0.7	90	7	48	112				
GM120/0.7	120	7						
GM170/0.7	170	7	96			DN15 Под склейку	RC1/2"F Резьба	15*22 мм Под сварку
GM240/0.5	240	5						
GM330/0.5	330	5	144					
GM400/0.5	400	5				DN15 Под склейку	RC3/4"F Резьба	15*22 мм Под сварку
GM500/0.5	500	5						

ООО "Центр Комплектации Оборудованием" aec-profi.ru тел. +7 (495) 728-48-38

GB МЕХАНИЧЕСКИЙ МЕМБРАННЫЙ ДОЗИРУЮЩИЙ НАСОС

ХАРАКТЕРИСТИКИ НАСОСА

- Диапазон дозирования: 240-1800 л/ч (50 Гц)
- Диапазон давления: 3-10 бар
- Напряжение и частота: 380 В, 50 Гц (стандарт)
- Материалы изготовления: PVC - ПВХ; PVDF - Кинар; нержавеющая сталь 304, 316; PTFE - Тефлон

ТЕХНИЧЕСКИЕ ХАРАКТЕРИСТИКИ

Модель	Про-изв-сть, л/час	Давле-ние, бар	Частота хо-дов, ходы/мин	Диаметр диа-фрагмы, мм	Мощность, кВт	Соединение			
						ПВХ	Кинар	Тефлон	304/316
GB240/1.0	240	10	48	148	0.75	DN25 Под склейку	RC1"F Резьба	DN25 Фланец из ПВХ	RC1"F Резьба
GB320/1.0	320	10							
GB500/1.0	500	10	96						
GB680/0.7	680	7							
GB760/0.5	760	5	144						
GB1000/0.4	1000	4							
GB1200/0.4	1200	4	96	185	1.1	DN40 Под склейку	RC 1 1/2"F Резьба	DN40 Фланец из ПВХ	RC 1 1/2"F Резьба
GB1600/0.3	1600	3	144						
GB1800/0.3	1800	3							

GB-S МЕХАНИЧЕСКИЙ МЕМБРАННЫЙ ДОЗИРУЮЩИЙ НАСОС

ХАРАКТЕРИСТИКИ НАСОСА

- Диапазон дозирования: 1360-3600 л/ч (50 Гц)
- Диапазон давления: 3-5 бар
- Напряжение и частота: 380 В, 50 Гц (стандарт)
- Материалы изготовления: PVC - ПВХ; PVDF - Кинар; нержавеющая сталь 304, 316; PTFE - Тефлон

ТЕХНИЧЕСКИЕ ХАРАКТЕРИСТИКИ

Модель	Про-изв-сть, л/час	Давление, бар	Частота хо-дов, ходы/мин	Диаметр диа-фрагмы, мм	Мощ-ность, кВт	Соединение			
						ПВХ	Кинар	Тефлон	304/316
GB-S1360/0.7	1360	7	96	148	1.1	DN25 Под склейку	RC1"F Резьба	DN25 Фланец из ПВХ	RC1"F Резьба
GB-S1500/0.5	1500	5	144						
GB-S2000/0.4	2000	4							
GB-S2400/0.4	2400	4	96	185		DN40 Под склейку	RC 1 1/2"F Резьба	DN40 Фланец из ПВХ	RC 1 1/2"F Резьба
GB-S3200/0.3	3200	3	144						
GB-S3600/0.3	3600	3							

ООО "Центр Комплектации Оборудованием" aec-profi.ru тел. 7 (495) 728-48-38

ПЛУНЖЕРНЫЙ ДОЗИРУЮЩИЙ НАСОС

ОПИСАНИЕ

Перекачивание жидкости осуществляется за счёт возвратно-поступательного движения плунжера, периодически изменяющего объём рабочей камеры. Возвратным движением плунжер создает перепад давления, всасывая жидкость в насос через обратный клапан, препятствующий вытеканию жидкости из насоса. Поступательным движением плунжер выталкивает жидкость из напорного патрубка через обратный клапан сброса, который в этот момент находится в открытом положении. В качестве обратных клапанов применяются шарики и седла. Шарики, седла и плунжер находятся в непосредственном контакте с жидкостью. Герметичность насоса обеспечивают прокладки и сальники.
Коробка передач это механическая часть насоса, которая трансформирует вращательное движение вала двигателя в поступательное.

ПРЕИМУЩЕСТВА

- Высокое давление до 50 МПа
- Высокая точность дозирования, погрешность менее 1%
- Подходит для высоко вязких компонентов до 2000 сПз
- Плунжер изготовлен из нержавеющей стали 316 с керамическим покрытием
- Возможно исполнение с рубашкой обогрева/охлаждения
- Все модели могут быть оснащены автоматическим контроллером хода (по запросу)

ООО "Центр Комплектации Оборудованием"
aec-profi.ru тел. +7 (495) 728-48-38

ПРИМЕНЕНИЕ

Широко используется в химической, нефтяной, металлургической, электроэнергетической, медицинской, пищевой, пенопластовой и других областях. Особенно популярен в использовании в процессах работы с высокими вязкостью, давлением и высокими температурами.

РАСШИФРОВКА АРТИКУЛА

JPX125/1.4-SS304/E
① ② ③ ④ ⑤

① Модель
② Производительность, л/час
③ Давление, МПа
④ Материал исполнения насоса
⑤ Взрывозащищенное исполнение

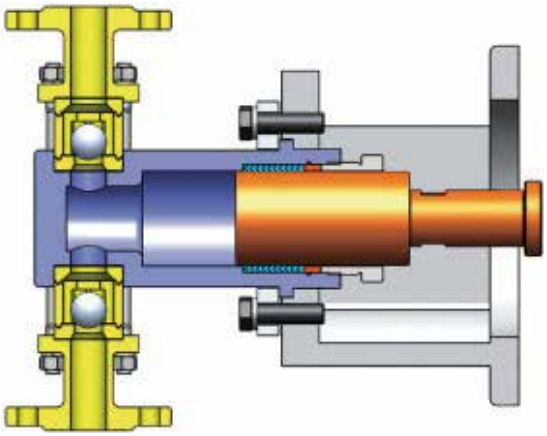

JPX ПЛУНЖЕРНЫЙ ДОЗИРУЮЩИЙ НАСОС

ХАРАКТЕРИСТИКИ НАСОСА

- Диапазон дозирования: 1-230 л/ч (50 Гц)
- Диапазон давления: 1-400 бар
- Мощность двигателя: 0,37 кВт IEC71 4 полюсный
- Материалы изготовления: нержавеющая сталь 304, 316

ТЕХНИЧЕСКИЕ ХАРАКТЕРИСТИКИ

Модель	Произв-сть, л/час	Давление, МПа	Частота ходов, ходы/мин	Диаметр поршня, мм	Длина хода, мм	Мощность, кВт	Соединение
JPX1/40	1	40	96	6	10	0.37	DN6 Под приварку
JPX2/40	2	40		6	20		
JPX5/33	5	33		8			
JPX8/21	8	21		10			
JPX12/15	12	15		12			
JPX20/8	20	8		16			DN10 Под приварку
JPX33/5	33	5		20			
JPX52/3.3	52	3.3		25			
JPX65/2.6	65	2.6		28			
JPX88/2.1	88	2.1		32			
JPX105/1.7	105	1.7		35			
JPX125/1.4	125	1.4		38			DN15 Под приварку
JPX155/1.1	155	1.1		42			
JPX190/1.1	190	1.1	144	38			
JPX230/1.0	230	1		42			

2J-X ПЛУНЖЕРНЫЙ ДОЗИРУЮЩИЙ НАСОС

ХАРАКТЕРИСТИКИ НАСОСА

- Диапазон дозирования: 5-300 л/ч (50 Гц)
- Диапазон давления: 1-400 бар
- Мощность двигателя: 0,37 кВт IEC71 4 полюсный
- Материалы изготовления: нержавеющая сталь 304, 316

ТЕХНИЧЕСКИЕ ХАРАКТЕРИСТИКИ

Модель	Произв-сть, л/час	Давление, МПа	Частота ходов, ходы/мин	Диаметр поршня, мм	Длина хода, мм	Мощность, кВт	Соединение
2J-X5/40	5	40	96	6	20	0.37	DN6 Под приварку
2J-X8/32	8	32		8			
2J-X16/20	16	20		10			
2J-X25/14	25	14		12			DN8 Под приварку
2J-X40/5.4	40	5.4		16			
2J-X60/3.5	60	3.5		20			
2J-X100/2.2	100	2.2		25			DN10 Под приварку
2J-X130/1.7	130	1.7		28			
2J-X160/1.3	160	1.3		32			
2J-X200/1.0	200	1.0		35			
2J-X250/0.8	250	0.8		38			
2J-X300/0.6	300	0.6		42			

ООО «Центр комплектации оборудованием» aec-profi.ru тел. 7 (495) 728-48-38

JPZ ПЛУНЖЕРНЫЙ ДОЗИРУЮЩИЙ НАСОС

ХАРАКТЕРИСТИКИ НАСОСА

- Диапазон дозирования: 6-600 л/ч (50 Гц)
- Диапазон давления: 8-500 бар
- Мощность двигателя: 0,75 кВт IEC80 4 полюсный
- Материалы изготовления: нержавеющая сталь 304, 316

ТЕХНИЧЕСКИЕ ХАРАКТЕРИСТИКИ

Модель	Произв-сть, л/час	Давление, МПа	Частота ходов, ходы/мин	Диаметр поршня, мм	Длина хода, мм	Мощность, кВт	Соединение
JPZ6/50	6	50	96	8	25	0.75	DN6 Под приварку
JPZ10/45	10	45		10			
JPZ15/30	15	30		12			
JPZ26/17	26	17		16			DN10 Под приварку
JPZ42/10	42	10		20			
JPZ66/7	66	7		25			
JPZ85/5.5	85	5.5		28			
JPZ110/4.0	110	4		32			
JPZ135/3.3	135	3.3		35			DN15 Под приварку
JPZ160/2.8	160	2.8		38			
JPZ200/2.3	200	2.3		42			
JPZ225/2.0	225	2		45			
JPZ280/1.7	280	1.7		50			
JPZ335/1.3	335	1.3		55			DN25 Фланец (HG/T20592 RF)
JPZ400/1.1	400	1.1		60			
JPZ500/1.0	500	1		55			
JPZ600/0.8	600	0.8		60			

JPR ПЛУНЖЕРНЫЙ ДОЗИРУЮЩИЙ НАСОС

ХАРАКТЕРИСТИКИ НАСОСА

- Диапазон дозирования: 18-1620 л/ч (50 Гц)
- Диапазон давления: 7-500 бар
- Мощность двигателя: 3 кВт и 4 кВт IEC100 4 полюсный
- Материалы изготовления: нержавеющая сталь 304, 316

ТЕХНИЧЕСКИЕ ХАРАКТЕРИСТИКИ

Модель	Произв-сть, л/час	Давление, МПа	Частота ходов, ходы/мин	Диаметр поршня, мм	Длина хода, мм)	Мощность, кВт	Соединение
JPR18/50	18	50	96	12	30	1.5	DN10 Под приварку
JPR32/31	32	31		16			
JPR52/20	52	20		20			
JPR80/12	80	12		25			
JPR100/10	100	10		28			
JPR135/8	135	8		32			DN15 Под приварку
JPR160/6.5	160	6.5		35			
JPR190/5.5	190	5.5		38			
JPR232/4.5	232	4.5		42			
JPR268/4.0	268	4		45			
JPR332/3.2	332	3.2		50			
JPR400/2.5	400	2.5		55			DN25 Фланец (HG/T20592 RF)
JPR480/2.2	480	2.2		60			
JPR565/1.8	565	1.8		65			
JPR655/1.6	655	1.6		70			
JPR750/1.4	750	1.4		75			
JPR855/1.2	855	1.2		80			DN40 Фланец (HG/T20592 RF)
JPR965/1.0	965	1.0		85			
JPR1080/0.9	1080	0.9		90			
JPR1280/0.9	1280	0.9	144	80			
JPR1450/0.8	1450	0.8		85			
JPR1620/0.7	1620	0.7		90			

ООО «Центр Комплектации Оборудованием» aec-profi.ru тел. +7 (495) 728-48-38

JPD ПЛУНЖЕРНЫЙ ДОЗИРУЮЩИЙ НАСОС

ХАРАКТЕРИСТИКИ НАСОСА

- Диапазон дозирования: 30-3720 л/ч (50 Гц)
- Диапазон давления: 8-500 бар
- Мощность двигателя: 3 кВт IEC100 4 полюсный
- Материалы изготовления: нержавеющая сталь 304, 316

ТЕХНИЧЕСКИЕ ХАРАКТЕРИСТИКИ

Модель	Произв-сть, л/час	Давление, МПа		Частота ходов, ходы/мин	Диаметр поршня, мм	Длина хода, мм	Соединение
		3 кВт	4 кВт				
JPD30/50	30	50	/	96	12	50	DN10 Под приварку
JPD55/(50/40)	55	40	50		16		
JPD85/(35/25)	85	25	35		20		
JPD135/(22/16)	135	16	22		25		DN15 Фланец (HG/T20615 TG)
JPD170/(17/12)	170	12	17		28		
JPD225/(13/9)	225	9	13		32		
JPD320/(9/6.8)	320	6.8	9		38		
JPD390/(8/5.6)	390	5.6	8		42		DN25 Фланец (HG/T20615 TG)
JPD450/(7/4.8)	450	4.8	7		45		
JPD555/(5.6/4.0)	555	4	5.6		50		
JPD675/(4.7/3.4)	675	3.4	4.7		55		
JPD805/(4.0/2.8)	805	2.8	4		60		
JPD945/(3.3/2.3)	945	2.3	3.3		65		
JPD1100/(2.8/2.0)	1100	2	2.8		70		DN40 Фланец (HG/T20592 RF)
JPD1255/(2.5/1.8)	1255	1.8	2.5		75		
JPD1435/(2.2/1.6)	1435	1.6	2.2		80		
JPD1620/(2.0/1.5)	1620	1.5	2		85		
JPD1820/(1.8/1.3)	1820	1.3	1.8		90		
JPD2015/(1.6/1.2)	2015	1.2	1.6		95		
JPD2250/(1.4/1.0)	2250	1	1.4		100		
JPD2480/(1.2/0.9)	2480	0.9	1.2		105		
JPD3050/(1.0/0.8)	3050	0.8	1	144	95		DN50 Фланец (HG/T20592 RF)
JPD3380/(0.9/0.7)	3380	0.7	0.9		100		
JPD3720/(0.8/0.6)	3720	0.6	0.8		105		

ООО "Центр Комплектации Оборудованием" aec-profi.ru тел. +7 (495) 728-48-38

JPT ПЛУНЖЕРНЫЙ ДОЗИРУЮЩИЙ НАСОС

ХАРАКТЕРИСТИКИ НАСОСА

- Диапазон дозирования: 85-14300 л/ч (50 Гц)
- Диапазон давления: 4-500 бар
- Мощность двигателя: 5,5 кВт/7,5кВт/11кВт 4 полюсный
- Материалы изготовления: нержавеющая сталь 304, 316

ТЕХНИЧЕСКИЕ ХАРАКТЕРИСТИКИ

Модель	Про-изв-сть, л/час	Давление, МПа			Частота хо-дов, ходы/мин	Диа-метр порш-ня, мм	Длина хода, мм	Соединение
		5.5 кВт	7.5 кВт	11 кВт				
JPT85/50	85	50	/	/	96	16	80	DN15 Фланец (HG/T20615 TG)
JPT135/(50/36)	135	36	50	/		20		
JPT218(50/32/23)	218	23	32	50		25		
JPT275(40/25/19)	275	19	25	40		28		
JPT360(30/20/14)	360	14	20	30		32		DN25 Фланец (HG/T20615 TG)
JPT510(21/14/10)	510	10	14	21		38		
JPT620(18/12/8.5)	620	8.5	12	18		42		
JPT885(12/8.2/6.0)	885	6	8.2	12		50		
JPT1070(10/6.8/5.0)	1070	5	6.8	10		55		DN40 Фланец (HG/T20615 TG)
JPT1280(8.7/5.6/4.1)	1280	4.1	5.6	8.7		60		
JPT1500(7.5/4.9/3.5)	1500	3.5	4.9	7.5		65		
JPT1750(6.5/4.2/3.0)	1750	3	4.2	6.5		70		
JPT2000(5.5/3.7/2.6)	2000	2.6	3.7	5.5		75		
JPT2300(4.8/3.2/2.3)	2300	2.3	3.2	4.8		80		
JPT2600(4.3/2.9/2.0)	2600	2	2.9	4.3		85		
JPT2900(3.8/2.5/1.8)	2900	1.8	2.5	3.8		90		DN50 Фланец (HG/T20592 RF)
JPT3230(3.5/2.3/1.6)	3230	1.6	2.3	3.5		95		
JPT3600(3.1/2.1/1.5)	3600	1.5	2.1	3.1		100		
JPT4350(2.6/1.7/1.2)	4350	1.2	1.7	2.6		110		
JPT5200(2.2/1.4/1.0)	5200	1	1.4	2.2		120		DN65 Фла-нец (HG/T20592 RF)
JPT6050(1.8/1.2/0.9)	6050	0.9	1.2	1.8		130		
JPT7050(1.6/1.0/0.8)	7050	0.8	1	1.6		140		
JPT8100(1.4/0.9/0.7)	8100	0.7	0.9	1.4		150		DN80 Фла-нец (HG/T20592 RF)
JPT9200(1.2/0.8/0.6)	9200	0.6	0.8	1.2		160		
JPT10400(1.1/0.7/0.5)	10400	0.5	0.7	1.1		170		
JPT11600(0.9/0.6/0.5)	11600	0.5	0.6	0.9		180		DN100 Фла-нец (HG/T20592 RF)
JPT13000(0.8/0.6/0.4)	13000	0.4	0.6	0.8		190		
JPT14300(0.7/0.5/0.4)	14300	0.4	0.5	0.7		200		

ООО "Центр Комплектации Оборудованием" aec-profi.ru тел.+7 (495) 728-48-38

ГИДРАВЛИЧЕСКИЙ МЕМБРАННЫЙ ДОЗИРУЮЩИЙ НАСОС

ОПИСАНИЕ

Перекачивание жидкости гидравлического мембранного насоса осуществляется мембраной, расположенной в гидравлической масляной камере. Поршень, совершая возвратно-поступательные движения, воздействует на мембрану через гидравлическую камеру за счет вытеснения жидкости внутри камеры. Поршень приводится в действие электродвигателем.

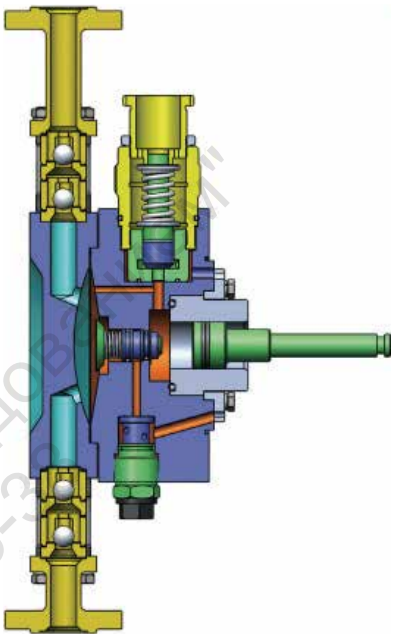

ПРЕИМУЩЕСТВА

- Высокое давление, до 30 МПа
- Высокая точность дозирования, погрешность менее 1%
- Отсутствие утечек
- Возможность перекачивать жидкости температурой от -20 ^{0}C до 100 ^{0}C
- Возможно исполнение с рубашкой обогрева/охлаждения
- Встроен внутренний предохранительный клапан
- Все модели могут быть оснащены автоматическим контроллером хода (по запросу)
- Двойная мембрана с датчиком протечки (по запросу)

МАТЕРИАЛЫ

Голова и проточная часть насоса изготавливаются из нержавеющей стали 304 или 316 (стандарт), другие материалы - по запросу.
Мембраны: PTFE – тефлон.

ПРИМЕНЕНИЕ

Обычно используется для сильно коррозионных, летучих, легковоспламеняющихся и взрывоопасных, высокотоксичных, радиоактивных сред или при производстве драгоценных металлов.

РАСШИФРОВКА АРТИКУЛА

JPX125/1.4-SS304/E

① ② ③ ④ ⑤

① Модель
② Производительность, л/час
③ Давление, МПа
④ Материал исполнения насоса
⑤ Взрывозащищенное исполнение

ООО "Центр Комплектации Оборудованием"
aec-profi.ru тел. +7 (495) 728-48-38

ДВОЙНАЯ МЕМБРАНА С ДАТЧИКОМ ПРОТЕЧКИ

Двойная мембрана может предотвратить утечку после разрыва первой мембраны. Если произойдет разрыв, насос автоматически остановится в течение 0,2–6 секунд и подаст звуковой и световой сигнал.

JYPX ГИДРАВЛИЧЕСКИЙ ДОЗИРУЮЩИЙ НАСОС

ХАРАКТЕРИСТИКИ НАСОСА

- Диапазон дозирования: 1,5-210 л/ч (50 Гц)
- Диапазон давления: 10-600 бар
- Мощность двигателя: 0,37кВт IEC71 4 полюсный
- Материалы изготовления: нержавеющая сталь 304, 316. Головки насосов из дуплексной и триплексной стали доступны по запросу

ТЕХНИЧЕСКИЕ ХАРАКТЕРИСТИКИ

Модель	Произв-сть, л/час	Давление, МПа	Частота ходов, ходы/мин	Диаметр поршня, мм	Длина хода, мм)	Мощность, кВт	Соединение
JYPX1.5/60	1.5	60	96	6	20	0.37	DN6 Под приварку
JYPX3.5/33	3.5	33		8			
JYPX6/25	6	25	144	8			
JYPX11/18	11	18		10			
JYPX18/12	18	12		12			
JYPX30/7	30	7		16			DN10 Под приварку
JYPX50/4.5	50	4.5		20			
JYPX80/2.8	80	2.8		25			
JYPX100/2.2	100	2.2		28			
JYPX135/1.8	135	1.8		32			
JYPX160/1.5	160	1.5		35			DN15 Под приварку
JYPX190/1.2	190	1.2		38			
JYPX210/1.0	210	1		40			

ООО "Центр Комплектации Оборудованием"
aec-profi.ru тел. +7 (495) 728-48-38

JYPZ ГИДРАВЛИЧЕСКИЙ ДОЗИРУЮЩИЙ НАСОС

ХАРАКТЕРИСТИКИ НАСОСА

- Диапазон дозирования: 5-820 л/ч (50 Гц)
- Диапазон давления: 6-700 бар
- Мощность двигателя: 0,75кВт IEC80 4 полюсный
- Материалы изготовления: нержавеющая сталь 304, 316. Головки насосов из дуплексной и триплексной стали доступны по запросу

ТЕХНИЧЕСКИЕ ХАРАКТЕРИСТИКИ

Модель	Произв-сть, л/час	Давление, МПа	Частота ходов, ходы/мин	Диаметр поршня, мм	Длина хода, мм)	Мощность, кВт	Соединение
JYPZ5/70	5	70	96	8	25	0.75	DN6 Под приварку
JYPZ8/44	8	44		10			
JYPZ13/30	13	30		12			
JYPZ20/22	20	22	144	12			
JYPZ38/12	38	12		16			DN10 Под приварку
JYPZ50/10	50	10		18			
JYPZ62/8	62	8		20			
JYPZ76/6.5	76	6.5		22			
JYPZ100/5.0	100	5		25			
JYPZ140/3.5	140	3.5		30			DN15 Под приварку
JYPZ165/3.2	165	3.2		32			
JYPZ210/2.5	210	2.5		36			
JYPZ260/2.0	260	2		40			
JYPZ330/1.6	330	1.6		45			DN25 Фланец (HG/T20592 RF)
JYPZ410/1.3	410	1.3		50			
JYPZ500/1.0	500	1		55			
JYPZ600/0.8	600	0.8		60			
JYPZ700/0.7	700	0.7		65			
JYPZ820/0.6	820	0.6		70			

ООО «Центр Комплектации Оборудованием»
aec-profi.ru тел. +7 (495) 728-48-38

JYPR ГИДРАВЛИЧЕСКИЙ ДОЗИРУЮЩИЙ НАСОС

ХАРАКТЕРИСТИКИ НАСОСА

- Диапазон дозирования: 10-1600 л/ч (50 Гц)
- Диапазон давления: 7-700 бар
- Мощность двигателя: 1,5кВт IEC90 4 полюсный
- Материалы изготовления: нержавеющая сталь 304, 316. Головки насосов из дуплексной и триплексной стали доступны по запросу

ТЕХНИЧЕСКИЕ ХАРАКТЕРИСТИКИ

Модель	Произв-сть, л/час	Давление, МПа	Частота ходов, ходы/мин	Диаметр поршня, мм	Длина хода, мм)	Мощность, кВт	Соединение
JYPR10/70	10	70	96	10	30	1.5	DN6 Под приварку
JYPR15/56	15	56		12			
JYPR30/32	30	32		16			DN10 Под приварку
JYPR46/23	46	23	144	16			
JYPR60/18	60	18		18			
JYPR75/15	75	15		20			
JYPR92/12.5	92	12.5		22			
JYPR120/9.5	120	9.5		25			
JYPR175/6.5	175	6.5		30			DN15 Под приварку
JYPR200/5.8	200	5.8		32			
JYPR252/4.5	252	4.5		36			
JYPR315/3.7	315	3.7		40			
JYPR400/3.0	400	3		45			DN25 Фланец) (GH/T20592 RF)
JYPR500/2.4	500	2.4		50			
JYPR600/2.0	600	2		55			
JYPR720/1.7	720	1.7		60			
JYPR830/1.4	830	1.4		65			
JYPR960/1.2	960	1.2		70			DN40 Фланец (GH/T20592 RF)
JYPR1100/1.0	1100	1		75			
JYPR1250/0.9	1250	0.9		80			
JYPR1420/0.8	1420	0.8		85			
JYPR1600/0.7	1600	0.7		90			

ООО "Центр Комплектации Оборудованием"
aec-profi.ru тел. +7 (495) 728-48-38

JYPD ГИДРАВЛИЧЕСКИЙ ДОЗИРУЮЩИЙ НАСОС

ХАРАКТЕРИСТИКИ НАСОСА

- Диапазон дозирования: 25-3350 л/ч (50 Гц)
- Диапазон давления: 7-700 бар
- Мощность двигателя: 3кВт/ 4кВт IEC100 4 полюсный
- Материалы изготовления: нержавеющая сталь 304, 316. Головки насосов из дуплексной и триплексной стали доступны по запросу

ТЕХНИЧЕСКИЕ ХАРАКТЕРИСТИКИ

Модель	Произв-сть, л/час	Давление, МПа		Частота ходов, ходы/мин	Диаметр поршня, мм	Длина хода, мм)	Соединение
		3 кВт	4 кВт				
JYPD25/70	25	70	/	96	12	50	DN10 Под приварку
JYPD40/(70/52)	40	52	70	144	12		
JYPD80/(42/30)	80	30	42		16		
JYPD100/(32/22)	100	22	32		18		
JYPD125/(26/19)	125	19	26		20		
JYPD155/(21/16)	155	16	21		22		DN15 Фланец (HG/T20615 TG)
JYPD200/(17/12)	200	12	17		25		
JYPD300/(11/8.5)	300	8.5	11		30		
JYPD330/(10/7.5)	330	7.5	10		32		DN25 Фланец (HG/T20615 TG)
JYPD425/(8.3/6.0)	425	6	8.3		36		
JYPD525/(6.6/4.8)	525	4.8	6.6		40		
JYPD670/(5.2/3.7)	670	3.7	5.2		45		
JYPD820/(4.2/3.1)	820	3.1	4.2		50		
JYPD1000/(3.5/2.5)	1000	2.5	3.5		55		DN40 Фланец (HG/T20592 RF)
JYPD1200/(3.0/2.1)	1200	2.1	3		60		
JYPD1315/(2.7/1.9)	1315	1.9	2.7		63		
JYPD1400/(2.5/1.8)	1400	1.8	2.5		65		
JYPD1630/(2.1/1.6)	1630	1.6	2.1		70		
JYPD1880/(1.9/1.4)	1880	1.4	1.9		75		
JYPD2130/(1.7/1.2)	2130	1.2	1.7		80		
JYPD2400/(1.5/1.1)	2400	1.1	1.5		85		
JYPD2700/(1.3/1.0)	2700	1	1.3		90		DN50 Фланец (HG/T20592 RF)
JYPD3000/(1.2/0.8)	3000	0.8	1.2		95		
JYPD3350/(1.0/0.7)	3350	0.7	1		100		

ООО "Центр Комплектации Оборудованием
aec-profi.ru тел. +7 (495) 728-48-38

JYPT ГИДРАВЛИЧЕСКИЙ ДОЗИРУЮЩИЙ НАСОС

ХАРАКТЕРИСТИКИ НАСОСА

- Диапазон дозирования: 80-10200 л/ч (50 Гц)
- Диапазон давления: 5-700 бар
- Мощность двигателя: 5,5кВт/ 7,5кВт/ 11кВт IEC100 4 полюсный
- Материалы изготовления: нержавеющая сталь 304, 316. Головки насосов из дуплексной и триплексной стали доступны по запросу

ТЕХНИЧЕСКИЕ ХАРАКТЕРИСТИКИ

Модель	Произв-сть, л/час	Давление, МПа			Частота ходов, ходы/мин	Диаметр поршня, мм	Длина хода, мм)	Соединение
		5,5 кВт	7,5 кВт	11 кВт				
JYPT80/(70/56)	80	56	70	/	96	16	80	DN15 Фланец (HG/T20615 TG)
JYPT132/(70/51/36)	130	36	51	70		20		
JYPT205/(48/33/24)	200	24	33	48		25		
JYPT302/(35/23/16)	300	16	23	35		30		
JYPT350/(30/20/14)	350	14	20	30		32		DN25 Фланец (HG/T20615 TG)
JYPT450/(24/16/11)	450	11	16	24		36		
JYPT552/(20/13/9.5)	550	9.5	13	20		40		
JYPT705/(15/10/7.5)	705	7.5	10	15		45		
JYPT880/(12/8.2/6.0)	880	6	8.2	12		50		
JYPT1060/(10/6.8/5.0)	1060	5	6.8	10		55		DN40 Фланец (HG/T20615 TG)
JYPT1260/(8.5/5.7/4.1)	1260	4.1	5.7	8.5		60		
JYPT1400/(8.0/5.2/3.7)	1400	3.7	5.2	8		63		
JYPT1500/(7.5/4.9/3.5)	1500	3.5	4.9	7.5		65		
JYPT1720/(6.3/4.2/3.0)	1720	3	4.2	6.3		70		
JYPT2000/(5.5/3.7/2.6)	2000	2.6	3.7	5.5		75		
JYPT2265/(4.8/3.2/2.3)	2265	2.3	3.2	4.8		80		
JYPT2550/(4.3/2.9/2.1)	2550	2.1	2.9	4.3		85		
JYPT2870/(3.8/2.5/1.8)	2870	1.8	2.5	3.8		90		DN50 Фланец (HG/T20592 RF)
JYPT3200/(3.5/2.3/1.6)	3200	1.6	2.3	3.5		95		
JYPT3580/(3.1/2.1/1.5)	3580	1.5	2.1	3.1		100		
JYPT4300/(2.6/1.7/1.2)	4300	1.2	1.7	2.6		110		
JYPT5150/(2.2/1.4/1.0)	5150	1	1.4	2.2		120		DN65 Фланец (HG/T20592 RF)
JYPT6000/(1.8/1.2/0.9)	6000	0.9	1.2	1.8		130		
JYPT7000/(1.6/1.0/0.8)	7000	0.8	1	1.6		140		
JYPT8050/(1.4/0.9/0.7)	8050	0.7	0.9	1.4		150		DN80 Фланец (HG/T20592RF)
JYPT9100/(1.2/0.8/0.6)	9100	0.6	0.8	1.2		160		
JYPT10200/(1.0/0.7/0.5)	10200	0.5	0.7	1		170		

ООО «Центр Комплектации Оборудованием» aec-profi.ru тел.+7 (495) 728-48-38

DM/JM ЦИФРОВОЙ ДОЗИРУЮЩИЙ НАСОС

ОПИСАНИЕ

Любой тип насоса (мембранный, плунжерный или гидравлический) может быть оснащен микроконтроллером, с помощью которого достигается высокая точность дозирования. Система управления может быть ручная или автоматическая; а также на выбор дистанционный или локальный режимы работы. Дисплей отображает производительность, уровня жидкости, давление, время. Система автоматического управления Modbus RTU контролирует и сигнализирует обо всех изменениях работы насоса в режиме реального времени, используя интерфейс (HMI/LCD), что делает работу с насосом более удобной.

DMA/JMA Характеристики

Модель	Произв-сть, л/час	Давление, МПа	Диафрагма, мм	Мощ-ность, Вт	Соединение	
					Кинар	316
DMA/JMA7.5/1.2	7.5	1.2	60	80	6*9 мм ПЭ трубка	8*14 Под приварку
DMA/JMA15/1.0	15	1.0				
DMA/JMA25/1.0	25					
DMA/JMA50/1.0	50					
DMA/JMA80/0.7	80	0.7	84		Rc1/2"F Резьба	10*16 Под приварку
DMA/JMA100/0.7	100					
DMA/JMA120/0.7	120					
DMA/JMA150/0.5	150	0.5				
DMA/JMA200/0.3	200	0.3				

DMB/JMB Характеристики

Модель	Произв-сть, л/час	Давление, МПа	Диафрагма, мм	Мощ-ность, кВт	Соединение	
					Кинар	316
DMB/JMB170/0.7	170	0.7	112	0.4	Rc3/4"F Резьба	15*22 Под приварку
DMB/JMB240/0.5	240	0.5				
DMB/JMB330/0.5	330	0.5				
DMB/JMB400/0.5	400	0.5				
DMB/JMB500/0.5	500	0.5				
DMB/JMB600/0.4	600	0.4			Rc1"F Резьба	Rc1"F Резьба

DMC/JMC Характеристики

Модель	Произв-сть, л/час	Давление, МПа	Диафрагма, мм	Мощ-ность, кВт	Соединение	
					Кинар	316
DMC/JMC240/1.0	240	1.0	148	0.75	DN25 Фланец	Rc1"F Резьба
DMC/JMC320/1.0	320	1.0				
DMC/JMC500/1.0	500	1.0				
DMC/JMC680/0.7	680	0.7				
DMC/JMC760/0.5	760	0.5				
DMC/JMC1000/0.4	1000	0.4				
DMC/JMC1200/0.4	1200	0.4	185	1.1	DN40 Фланец	Rc1 1/2"F Резьба
DMC/JMC1600/0.3	1600	0.3				
DMC/JMC2000/0.3	2000	0.3				

DMCS/JMCS Характеристики

Модель	Произв-сть, л/час	Давление, МПа	Диафрагма, мм	Мощ-ность, кВт	Соединение	
					Кинар	316
DMCS/JMCS1360/0.7	1360	0.7	148	1.1	DN25 Фланец	Rc1"F Резьба
DMCS/JMCS1500/0.5	1500	0.5				
DMCS/JMCS2000/0.4	2000	0.4				
DMCS/JMCS2400/0.4	2400	0.4	185		DN40 Фланец	Rc1 1/2"F Резьба
DMCS/JMCS3200/0.3	3200	0.3				
DMCS/JMCS4000/0.3	4000	0.3				

ООО «Центр Комплектации Оборудованием» aec-profi.ru тел. +7 (495) 728-48-38

ПРЕИМУЩЕСТВА

- Высокая производительность и надёжность
- Точность измерений ±1 %, коэффициент регулирования расхода 1000:1
- Модульная конструкция создает возможность использования цифрового управления для всех типов дозирующих насосов
- Взрывобезопасная конструкция
- Датчик давления, контроль уровня жидкости, сигнализация в случае разрыва мембраны
- Поддержка синхронизации, количественное и циклическое добавление партий

ПРИМЕНЕНИЕ

Широко используется нефтехимической, химической промышленности, при производстве химикатов, в пищевой промышленности, фармацевтике, при производстве бумаги, в легкой промышленности и других промышленных и научных технологических отделах.

		DM	JM
Технические характеристики	Макс. произв-ть при давлении	4000 л/ч при 3 бар	4000 л/ч при 3 бар
	Шкала регулировки	1000:1	1000:1
	Максимальное давление	12 бар	12 бар
	Размер соединения	DN6-DN40	DN6-DN40
	Материал головки	Кинар/Нерж. сталь 316	Кинар/Нерж. сталь 316
	Материал мембраны	Композитный тефлон	Композитный тефлон
	Макс. высота всасывания рабочая	6 м	6 м
	Макс. высота всасывания	2 м	2 м
	Макс. вязкость	2000 сПз	2000 сПз
	Предел температуры жидкости	-10~80°C	-10~80°C
	Предел внешней температуры	0~50°C	0~50°C
	Точность	± 1%	± 1%
	Точность повторения	± 1%	± 1%
Электрические параметры	Напряжение	220 В, 50/60 Гц	220 В, 50/60 Гц
	Номинальная мощность	80/400/750/ 1100	80/400/750/ 1100
	Тип кабельного штекера	Авиационный *2	Авиационный *2
	Класс защиты	IP65	IP66
Контрольные параметры	Блок управления	Сенсорный экран	Кнопочный ЖК-дисплей
	Рабочий режим	Удалённый/ локальный, ручной/ автоматический	Удалённый/ локальный, ручной/ автоматический
	Калибровка дозирования	Да	Да
	Аналоговые вход и выход	4-20 мА	4-20 мА
	4-20 мА Регулируемый	Да	Да
	4-20 мА Линейное управление	Да	Да
	Вход импульсного сигнала	Да	Да
	Внешнее управление старт-стоп	Да	Да
	Дозирование по таймеру	Да	Нет
	Периодическое дозирование по таймеру	Да	Нет
	Количественное дозирование	Да	Да
	Индикатор уровня	Аналоговый / Переключатель	Нет
	Остановка насоса при низком уровне, сигнализация	Да	Нет
	Контроль давления (мин./макс.)	4-20 мА	Нет
	Протокол связи	Modbus RTU	Modbus RTU
Опции	Модульная дозирующая головка	Механическая мембрана / плунжер / гидравлическая мембрана	Механическая мембрана / плунжер / гидравлическая мембрана
	Двойная мембрана	Да	Да
	Сигнализация разрыва диафрагмы	Да	Да
	Взрывозащищенный-модульный	Нет	Да

ООО «ЦЕНТР КОМПЛЕКТАЦИИ ОБОРУДОВАНИЕМ» тел. +7 (495) 728-48-38

Центр Комплектации Оборудованием

СОБСТВЕННОЕ ПРОИЗВОДСТВО:

АЕС компрессоры
АЕС насосы мембранные
АЕС насосы элекрические

ООО «Центр комплектации оборудованием» является официальным дистрибьютором на территории России:

ARO® — пневматические мембранные и поршневые насосы, демпферы пульсации

JOFEE — пневматические мембранные насосы и демпферы пульсации, электрические насосы и фильтры

FARFLY — оборудование для диспергирования и измельчения, фасовочные линии

ООО "Центр Комплектации Оборудованием"
aec-profi.ru tel. +7 (495) 728-48-38

Официальный дистрибьютор в России
ООО «Центр комплектации оборудованием»
Московская область г. Дзержинский,
Ул. Энергетиков, д. 24, офис 238
Тел.: +7 (495) 728 - 48 - 38
aec-profi.ru
epumps@aec-profi.ru