ООО “Центр Комплектации Оборудованием”
SHANGHAI JOFEE PUMP CO., LTD
aec-profi.ru
zakaz@aec-profi.ru | тел. + 7 495 227 40 27

MOVAK

МЕМБРАННЫЕ ПНЕВМАТИЧЕСКИЕ НАСОСЫ

О компании

SHANGHAI JOFEE PUMP CO., LTD производит высококачественные и энергоэффективные пневматические насосы, серии MORAK.

Компания JOFEE имеет профессиональный штат сотрудников, которые создали современную систему по управлению производством и контролю качества. Благодаря новой, запатентованной конструкции пневмодвигателя, пневматические мембранные насосы JOFEE не нуждаются в смазке, не зависают, имеют максимальный напор среди аналогичных насосов - 84 м., зарекомендовали себя как простые, надежные и безопасные устройства для перекачки любых по химическому составу жидкостей.

Области применения мембранных насосов

1. Пищевая промышленность:
Перекачка растительных масел, различных соусов (кетчуп, майонез, горчица и пр), мороженное, варенья, джемы, шоколад, мясной фарш, молоко, йогурты, сметану, сыр, творог, различные напитки и т.д.

2. Лакокрасочная промышленность:
Перекачка лакокрасочных материалов, различных смол, растворителей и т.д.

3. Адгезивы и клеи:
Перекачка всех типов адгезивов и клеев.

4. Керамическая промышленность:
Перекачка различных керамических шликеров и глазурей.

5. Горнорудная промышленность:
Сбор грязной воды из забоев в шахтах.

6. Химическая промышленность:
Перекачка различных кислот, щелочей, растворов солей, эмульсий, органических растворителей, нефти, масел и т.д.

7. Водоподготовка:
Перекачка грязной воды, ила, химических добавок, подача жидкости на фильтр-прессы, и пр.

8. Бумажная промышленнсоть:
Перекачка пульпы и суспензии, подача клея и красок.

9. Перекачка различных жидкостей **при высокой температуре - до 121°C.**

Расшифровка кодировки модели насосов

Модель = MK 25 AL - PP / TF / TF / PP - H - NX

Бренд Jofee
MK= Morak

Размер:	Пневмодвигатель:	Корпус:	Диафрагма:	Клапан:	Седло:	Специальный код*	NX = поколение насосов** N1, N2 и т.д.
06=1/4″ 10=3/8″ 15=1/2″ 20=3/4″ 25=1″ 40=1.5″ 50=2″ 80=3″	AL=Алюминий PP=Полипропилен SS=Нерж. сталь CP=Токопроводя - щий полипропилен	PP=Полипропилен KV=Кинар PVDF PM=Ацеталь AL=Алюминий SS=Нерж.сталь 304 LL=Нерж.сталь 316 AC=Чугун ET= ETFE CP=Токопроводя-щий Полипропилен	TF=Тефлон ST=Сантопрен HY=Хайтрел VT=Витон	TF=Тефлон ST=Сантопрен HY=Хайтрел VT=Витон SS=Нерж.ст 304 LL=Нерж.ст 316 CM=Керамика	TF=Тефлон ST=Сантопрен HY= Хайтрел VT=Витон BN=Нитрил EP=ЭПДМ SS=Нерж.ст 304 LL=Нерж.ст 316 PP= Полипропилен	H=Повышающий 2:1 C=Токопроводящий P=Порошковый F=Со створчатым клапаном S=Боковое подключение T=Фланец+резьба DL=Двух-линейный B=Бочковой E=Электрический	

* В обычных моделях насосов специальный код не указывается
** В моделях насосов без изменений, поколение насосов не указывается

Основные преимущества

- Отсутствие электрики, взрывобезопасный - можно перекачивать легковоспламеняющиеся жидкости
- Отсутствие сальниковых уплотнений - возможность работы "всухую" без повреждения насоса
- Отсутствие импеллера, малая скорость сдвига - возможность перекачки жидкостей без повреждения их структуры
- Возможность работы в погруженном состоянии, компактные размеры, малый вес, различные варианты подключения к трубопроводам
- Возможность перекачивать высоковязкие жидкости
- Возможность перекачивать агрессивные кислоты, щелочи, органические растворители и другие жидкости
- Простота регулировки напора и производительности давлением подаваемого воздуха

Основные характеристики насосов Jofee

Патрубки:
Трехсекционный патрубок, различные варианты подключения трубопроводов, низкая пульсация.

Болтовая конструкция:
Максимальная герметизация, отличная всасывающая способность, полное исключение протечек.

Проточная камера:
Улучшенная конструкция камеры, увеличенный срок службы, увеличенный объем.

Пневмодвигатель:
Различные материалы изготовления: алюминий, нержавеющая сталь, пластик.

Болтовые соединения:
Болты из нержавеющей стали исключают возможность коррозии и ржавчины, простота обслуживания.

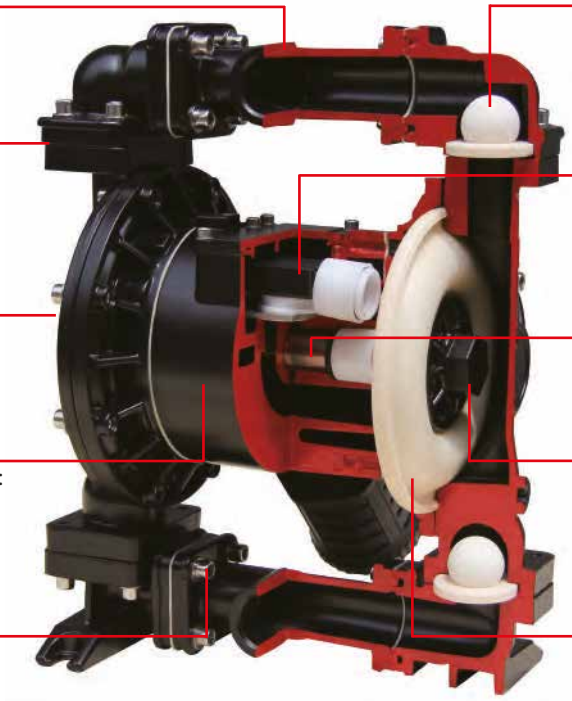

Шариковый клапан:
Шарики имеют максимально правильную округлую форму что обеспечивает высокую герметичность клапана.

Воздушный клапан:
Модульная конструкция, низкое потребление воздуха, отсутствие "мертвых" точек, нет необходимости в смазке.

Диафрагменный шток:
Материал штока - нерж. сталь 321, отличная химическая стойкость, высокая износостойкость.

Диафрагменная шайба:
Материалы изготовления повышенной прочности, цельный дизайн, выдерживают высокое давление, особая форма исключает протечки.

Диафрагма:
Точно рассчитано расстояние движения диафрагмы для снижения нагрузок. В результате срок службы диафрагмы значительно увеличивается.

Температурные диапазоны применения материалов:

Материалы диафрагм:	Максимум	Минимум
Витон: отличная химическая стойкость к различным кислотам, в том числе концентрированным, щелочам, растворам солей, нефтепродуктам и т.д. Самый широкий температурный диапазон применения	121°C	-40°C
Тефлон ПТФЭ (PTFE): Самый химическистойкий материал (выдерживает "Царскую водку"). Исключения составляют расплавы лития, калия, натрия, трифторид хлора. Не применяется при отрицательных температурах.	104°C	4.4°C
Сантопрен: хорошая абразивная, химическая и термическая стойкость. Подходит для большинства кислот, щелочей и растворов солей. Не подходит для органических растворителей.	82°C	-40°C
Хайтрел: хорошая абразивная стойкость и стойкость к нефтепродуктам. Применяется с неагрессивными жидкостями и для перекачки нефтепродуктов. Широко применяется в керамическом производстве.	82°C	-29°C
Материалы корпуса:		
Полипропилен: Средняя абразивостойкость, хорошая химическая совместимость с большинством неорганических кислот и оснований.	65.5°C	0°C
Ацеталь: хорошая стойкость к органическим растворителям, низкий коэффициент трения, низкое влагопоглощение. Может быть токопроводящим.	65.5°C	0°C
Кинар PVDF: наилучшая химическая стойкость к любым кислотам, щелочам, нефтепродуктам, органическим растворителям и т.д.	107°C	-12°C
Фторопласт Ф-40 ETFE: повышенная стойкость к радиационному излучению, обладает повышенной твердостью, не хладотекуч, устойчив к воздействию кипящих концентрированных серной, азотной и соляной кислот, плавиковой кислоты, 45% раствора едкого натра, и большинства известных растворителей, в том числе кетонов.	200°C	-100°C
Алюминий AL: хорошая химическая стойкость к растворителям, воде, керамическому шликеру и т.п.	200°C	-100°C
Нержавеющая сталь 304 и 316: наилучшая химическая стойкость к большенству кислот, щелочей, нефтепродуктам, органическим растворителям и т.д.	200°C	-100°C

MK06/10 Пластиковый/Металлический 1/4", 3/8" - 27 л/мин 1,68 куб.м/час

Возможно двух-линейное исполнение*

Кривые производительности

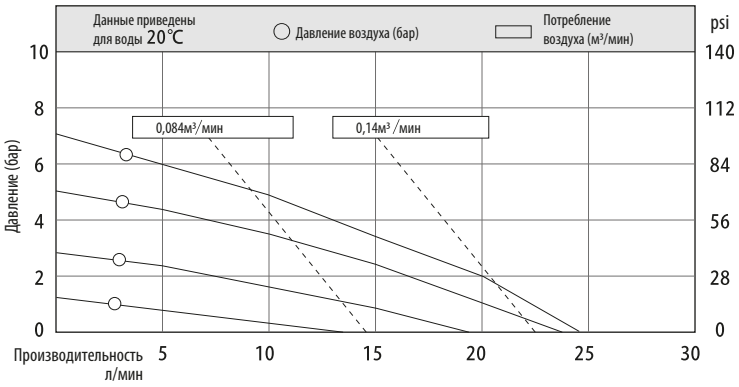

Технические характеристики		
Глубина всасывания: (м вод.столба)	в сухую	2.1
	в заполненном	6.4
Максимальный размер частиц, мм		1.6
Размер патрубков, дюйм		1/4, 3/8
Вход воздуха, дюйм		1/4
Макс. производительность, л/мин		27
Макс. напор, м вод.ст.		70
Макс. давление воздуха, бар		7

Материалы изготовления
Корпус: PP - полипропилен, PVDF - кинар, AL - алюминий, нержавеющая сталь SS - 304, LL - 316
Диафрагма: ST - сантопрен, PTFE - тефлон, HY-хайтрел, VT
Клапан: PTFE-тефлон, нержавеющая сталь SS - 304, LL - 316
Пневмодвигатель; PP - полипропилен

Масса
Корпус из PP - полипропилена, PM - ацеталя: 1,5 кг
Корпус из PVDF - кинара: 2 кг
Корпус из алюминия: 2 кг
Корпус из нерж. стали SS 304/LL 316: 4 кг

Габаритные и монтажные размеры

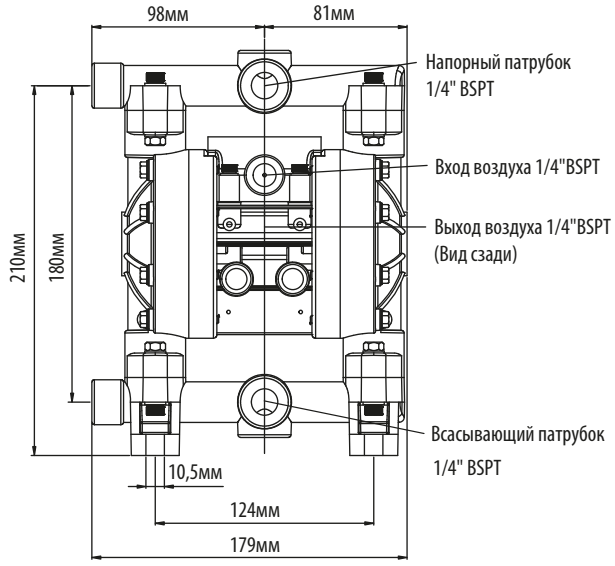

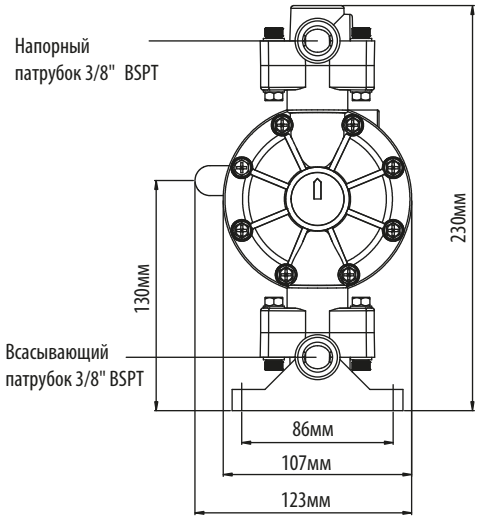

*Двух-линейное исполнение - используется для перекачики двух разных жидкостей (цветов) одним насосом одновременно

zakaz@aec-profi.ru
тел. + 7 495 227 40 27

MK15 Алюминиевый насос 1/2", 3/4" - 57 л/мин 3,42 куб.м/час

Возможно двух-линейное исполнение*

Кривые производительности

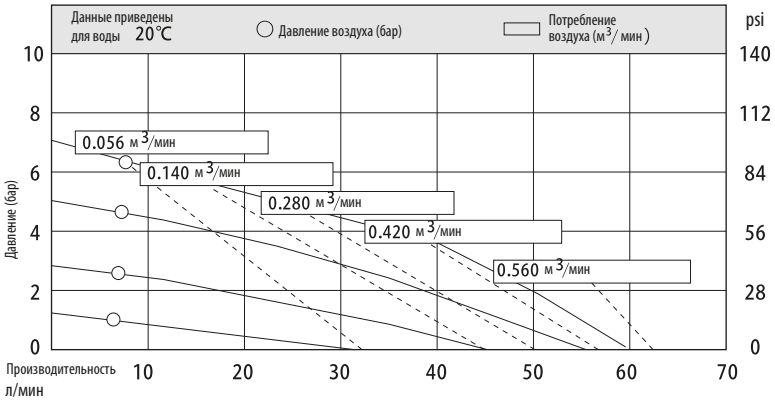

Технические характеристики		
Глубина всасывания: (м вод.столба)	в сухую	4
	в заполненном	7.6
Максимальный размер частиц, мм		2.5
Размер патрубков, дюйм		1/2, 3/4
Вход воздуха, дюйм		3/8
Макс. производительность, л/мин		57
Макс. напор, м вод.ст.		84
Макс. давление воздуха, бар		8.4

Материалы изготовления
Корпус: AL - алюминий
Диафрагма: ST - сантопрен, HY - хайтрел, PTFE - тефлон, VT - витон
Шариковый клапан: PTFE, нерж. сталь 304 или 316 , ST - сантопрен
Седло: SS - нержавеющая сталь 304, LL - нержавеющая сталь 316
Пневмодвигатель; PP - полипропилен
Масса
Корпус из AL - алюминия: 4,5 кг

Габаритные и монтажные размеры

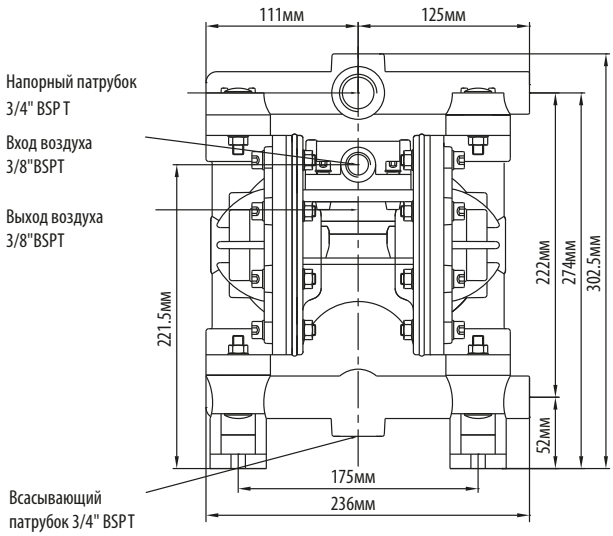

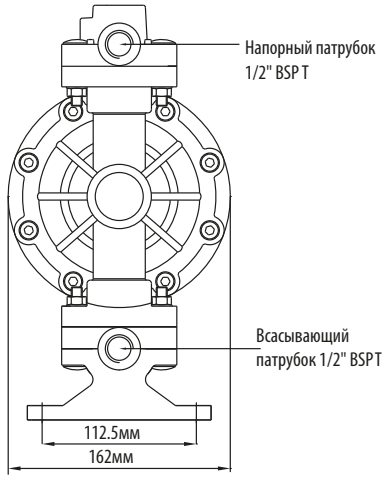

*Двух-линейное исполнение - используется для перекачики двух разных жидкостей (цветов) одним насосом одновременно

MK15 Пластиковый насос 1/2", 3/4" - 57 л/мин 3,42 куб.м/час

Возможно двух-линейное исполнение*

Кривые производительности

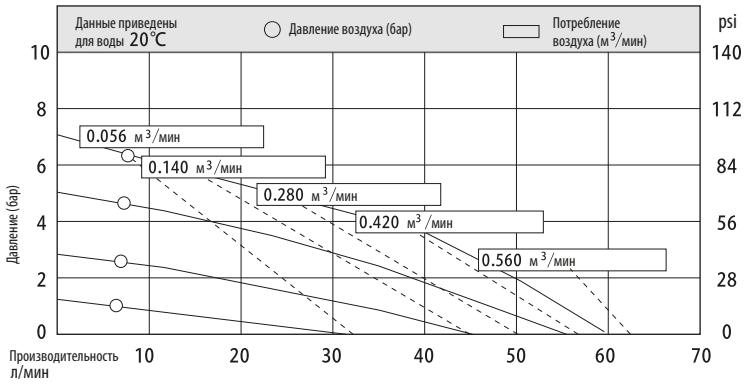

Технические характеристики		
Глубина всасывания: (м вод.столба)	в сухую	4
	в заполненном	7.6
Максимальный размер частиц, мм		2.5
Размер патрубков, дюйм		1/2, 3/4
Вход воздуха, дюйм		3/8
Макс. производительность, л/мин		57
Макс. напор, м вод.ст.		84
Макс. давление воздуха, бар		8.4

Материалы изготовления
Корпус: PP, PVDF, ETFE - фторопласт Ф-40, PM - ацеталь
Диафрагма: ST - сантопрен, HY - хайтрел, тефлон - PTFE, VT - витон
Шариковый клапан: PTFE - тефлон, SS - 304, LL - 316, ST - сантопрен
Седло: PP - полипропилен, PVDF - кинар, ETFE - фторопласт Ф-40, PM
Пневмодвигатель: PP - полипропилен
Масса
Корпус из PP - полипропилена / PM - ацеталя: 3,5 кг
Корпус из PVDF - кинара / ETFE - фторопласт Ф-40: 4,5 кг

Габаритные и монтажные размеры

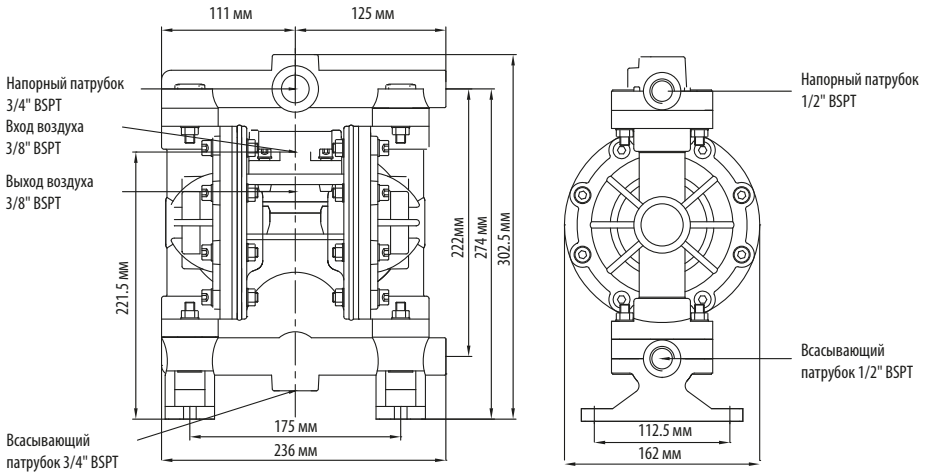

*Двух-линейное исполнение - используется для перекачики двух разных жидкостей (цветов) одним насосом одновременно

zakaz@aec-profi.ru
тел. + 7 495 227 40 27

MK15 Насос из нержавеющей стали 1/2”, 3/4” - 57 л/мин 3,42 куб.м/час

Возможно двух-линейное исполнение*

Кривые производительности

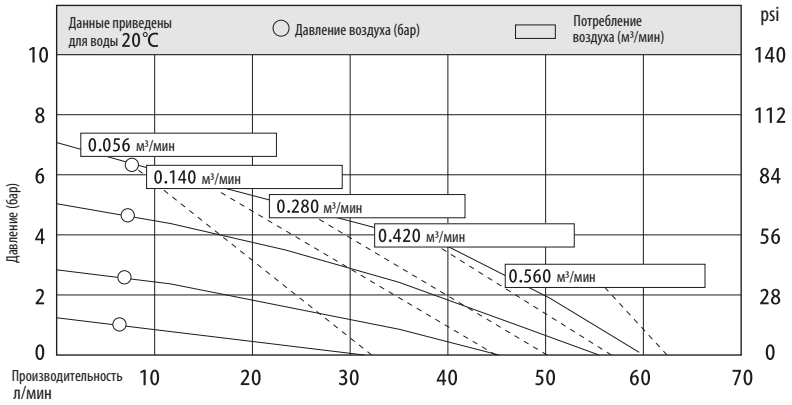

Технические характеристики		
Глубина всасывания: (м вод.столба)	в сухую	4
	в заполненном	7.6
Максимальный размер частиц, мм		2.5
Размер патрубков, дюйм		1/2, 3/4
Вход воздуха, дюйм		3/8
Макс. производительность, л/мин		57
Макс. напор, м вод.ст.		84
Макс. давление воздуха, бар		8.4

Материалы изготовления
Корпус: SS - 304, LL - 316 нержавеющая сталь
Диафрагма: ST - сантопрен, HY - хайтрел, PTFE - тефлон, VT - витон
Клапан: PTFE - тефлон, SS - 304, LL - 316, ST - сантопрен, HY - хайтрел
Седло: SS - 304, LL - 316 нержавеющая сталь
Пневмодвигатель: PP - полипропилен
Масса
Корпус SS -из нержавеющей стали 304: 7,5 кг
Корпус LL - из нержавеющей стали 316: 7,5 кг

Габаритные и монтажные размеры

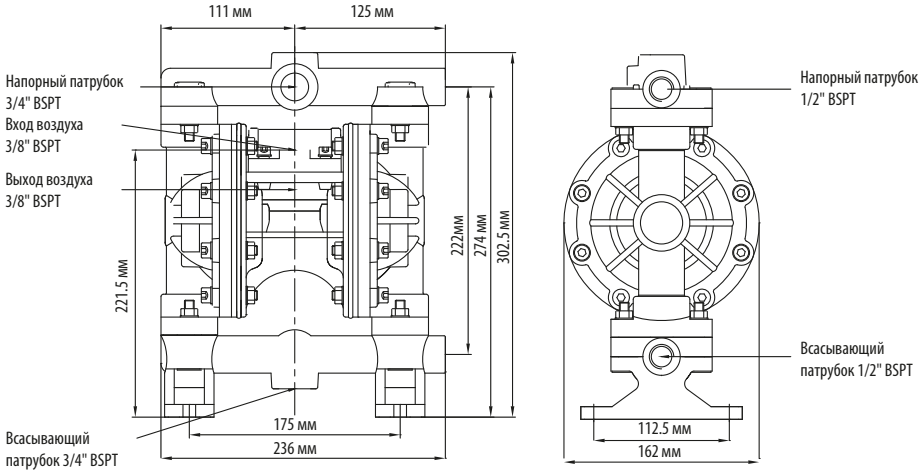

*Двух-линейное исполнение - используется для перекачики двух разных жидкостей (цветов) одним насосом одновременно

MK25 Алюминиевый насос 1" - 157 л/мин 9,42 куб.м/час

Кривые производительности

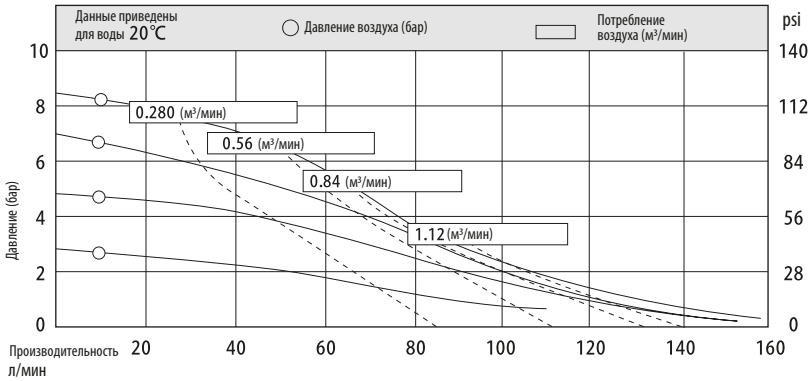

Технические характеристики		
Глубина всасывания: (м вод.столба)	в сухую	4
	в заполненном	8
Максимальный размер частиц, мм		4
Размер патрубков, дюйм		1
Вход воздуха, дюйм		1/2
Макс. производительность, л/мин		157
Макс. напор, м вод.ст.		84
Макс. давление воздуха, бар		8.4

Материалы изготовления
Корпус: AL - алюминий
Диафрагма: ST - сантопрен, HY - хайтрел, PTFE - тефлон, VT - витон
Клапан: PTFE, SS - 304, LL - 316, ST - сантопрен, HY - хайтрел, VT, CM
Седло: PTFE, SS - 304, LL - 316, ST - сантопрен, HY - хайтрел, VT
Пневмодвигатель: PP, AL - алюминий, SS - нержавеющая сталь 304
Масса
Корпус из AL - алюминия: 10 кг

Габаритные и монтажные размеры

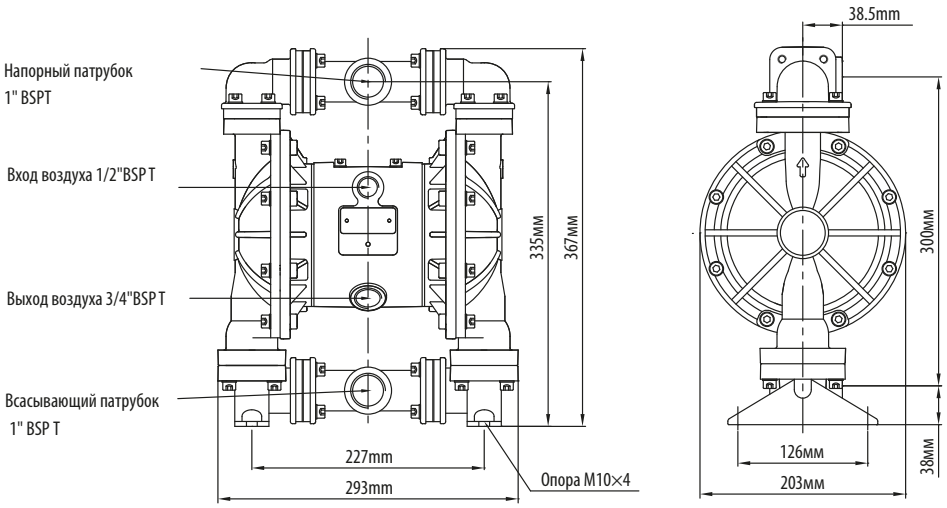

zakaz@aec-profi.ru
тел. + 7 495 227 40 27

MK25 Пластиковый насос 1” - 157 л/мин

9,42 куб.м/час

Кривые производительности

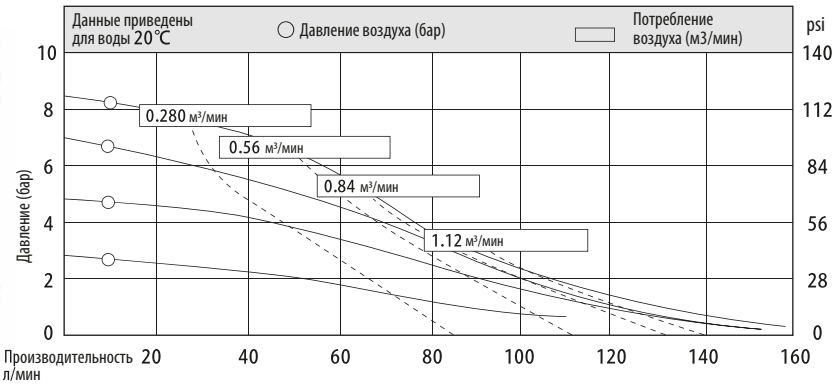

Технические характеристики		
Глубина всасывания: (м вод.столба)	в сухую	4
	в заполненном	8
Максимальный размер частиц, мм		4
Размер патрубков, дюйм		1
Вход воздуха, дюйм		1/2
Макс. производительность, л/мин		157
Макс. напор, м вод.ст.		84
Макс. давление воздуха, бар		8.4

Материалы изготовления
Корпус: PP, PVDF - кинар, PM - ацеталь, ETFE - фторопласт Ф-40
Диафрагма: ST - сантопрен, HY - хайтрел, PTFE - тефлон, VT - витон
Клапан: PTFE, SS - 304, LL - 316, ST - сантопрен, HY - хайтрел, CM
Седло: PP - полипропилен, PVDF - кинар, PTFE - тефлон, VT, ST, HY, VT
Пневмодвигатель: PP, AL - алюминий, SS - нержавеющая сталь 304
Масса
Корпус из PP - полипропилена / PM - ацеталя: 9 кг
Корпус из PVDF - кинара / ETFE - фторопласт Ф-40: 12 кг

Габаритные и монтажные размеры

Центральный порт

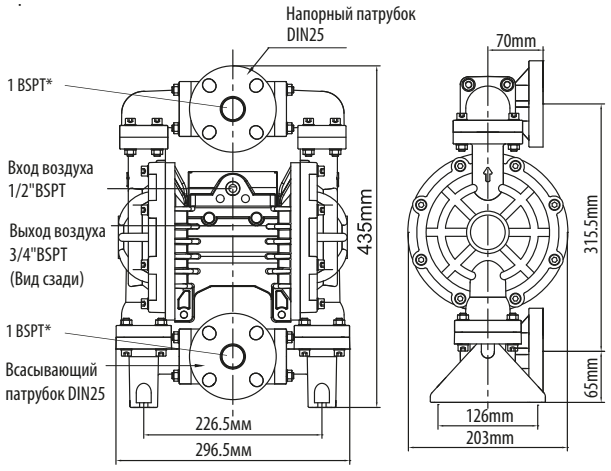

* под заказ

Боковой порт

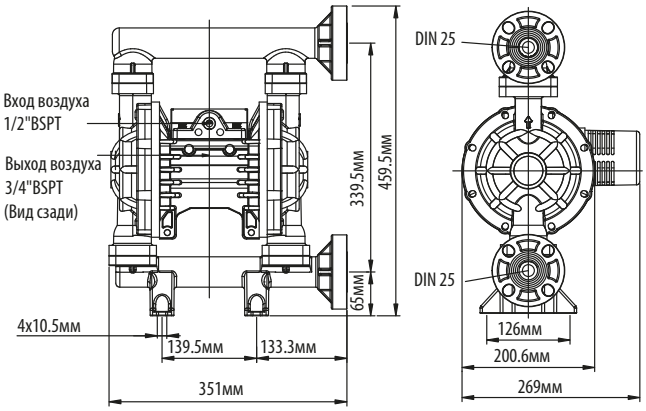

MK25 Насос из нержавеющей стали 1" - 157 л/мин 9,42 куб.м/час

Кривые производительности

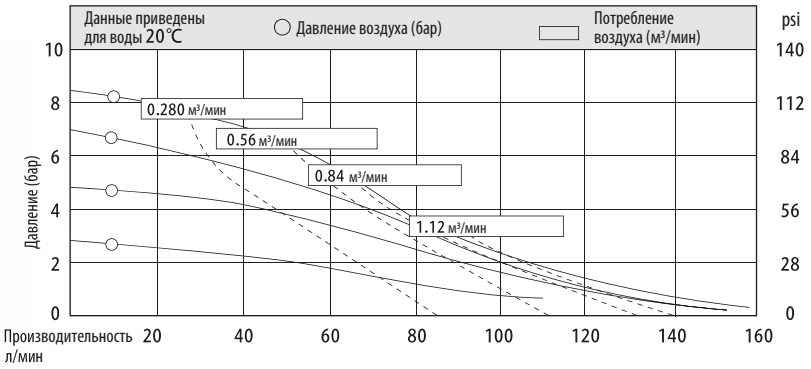

Технические характеристики		
Глубина всасывания: (м вод.столба)	в сухую	4
	в заполненном	8
Максимальный размер частиц, мм		4
Размер патрубков, дюйм		1
Вход воздуха, дюйм		1/2
Макс. производительность, л/мин		157
Макс. напор, м вод.ст.		84
Макс. давление воздуха, бар		8.4

Материалы изготовления
Корпус: SS - 304, LL - 316 нержавеющая сталь
Диафрагма: ST - сантопрен, HY - хайтрел, PTFE - тефлон, VT - витон
Клапан: PTFE, SS - 304, LL - 316, ST - сантопрен, HY - хайтрел, VT, CM
Седло: PTFE, SS - 304, LL - 316, ST - сантопрен, HY - хайтрел, VT
Пневмодвигатель: PP, AL - алюминий, SS - нержавеющая сталь 304
Масса
Корпус SS - из нержавеющей стали 304: 16 кг
Корпус LL - из нержавеющей стали 316: 16 кг

Габаритные и монтажные размеры

Пневмодвигатель из алюминия

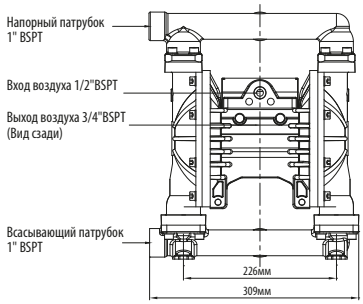

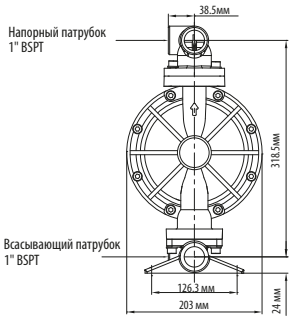

Пневмодвигатель из нержавеющей стали

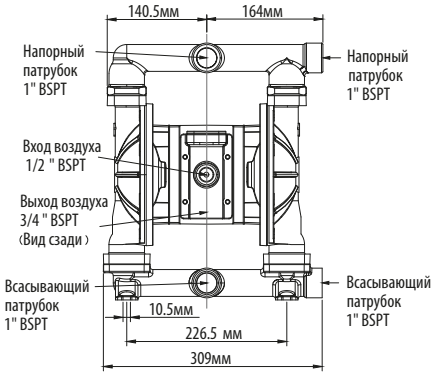

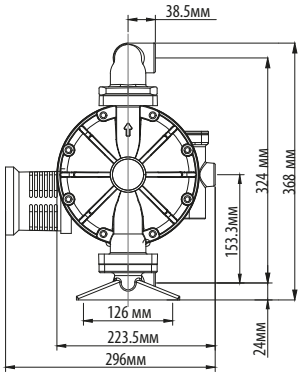

zakaz@aec-profi.ru
тел. + 7 495 227 40 27

MK40 Алюминиевый/Чугунный насос 1 1/2”- 358 л/мин 21,48 куб.м/час

Кривые производительности

Корпус из алюминия

Корпус из чугуна

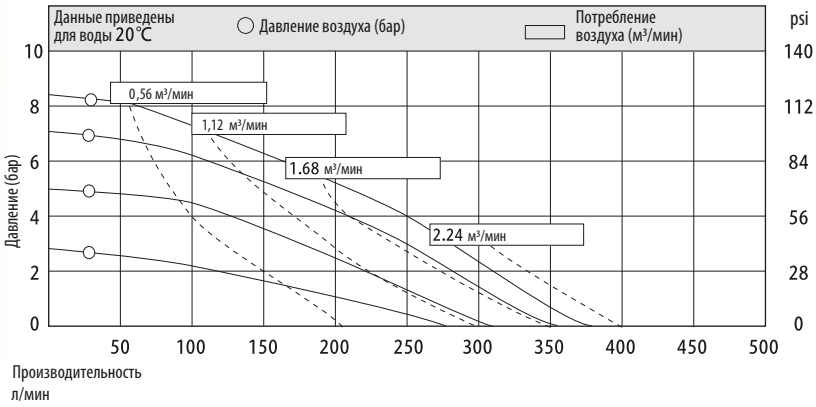

Технические характеристики		
Глубина всасывания: (м вод.столба)	в сухую	5
	в заполненном	8
Максимальный размер частиц, мм		5
Размер патрубков, дюйм		1 1/2
Вход воздуха, дюйм		1/2
Макс. производительность, л/мин		358
Макс. напор, м вод.ст.		84
Макс. давление воздуха, бар		8.4

Материалы изготовления
Корпус: AL - алюминий, AC - чугун
Диафрагма: ST - сантопрен, HY - хайтрел, PTFE - тефлон, VT - витон
Клапан: PTFE, SS - 304, LL - 316, ST - сантопрен, HY - хайтрел, VT
Седло: PTFE, SS - 304, LL - 316, ST - сантопрен, HY - хайтрел, VT
Пневмодвигатель: PP, AL - алюминий, SS - нержавеющая сталь 304
Масса
Корпус из AL - алюминия: 20 кг
Корпус из AC - чугуна: 50 кг

Габаритные и монтажные размеры

Корпус из алюминия

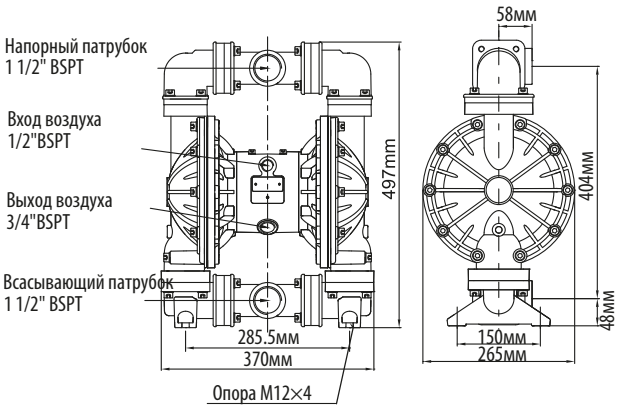

Корпус из чугуна

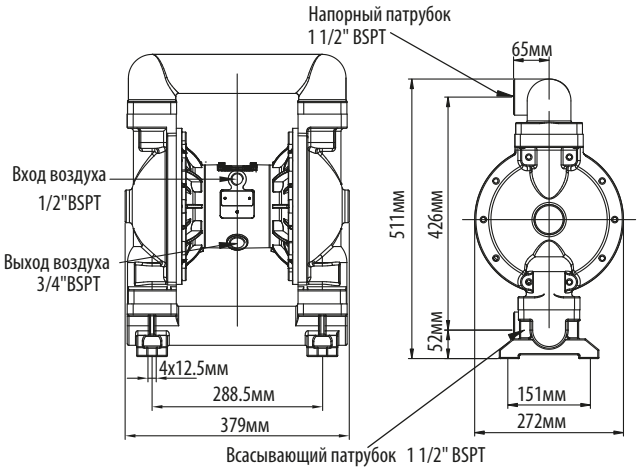

MK40 Пластиковый насос 1 1/2” - 358 л/мин 21,48 куб.м/час

Кривые производительности

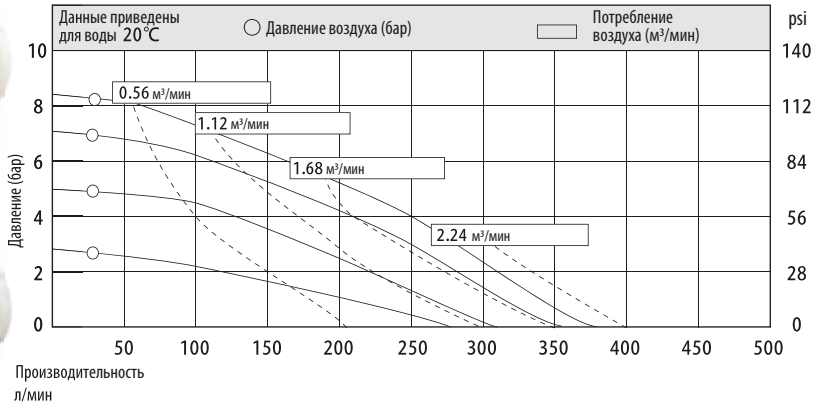

Технические характеристики		
Глубина всасывания: (м вод.столба)	в сухую	5
	в заполненном	8
Максимальный размер частиц, мм		5
Размер патрубков, дюйм		1 1/2
Вход воздуха, дюйм		1/2
Макс. производительность, л/мин		358
Макс. напор, м вод.ст.		84
Макс. давление воздуха, бар		8.4

Материалы изготовления
Корпус: PP, PVDF, ETFE - фторопласт Ф-40
Диафрагма: ST - сантопрен, HY - хайтрел, PTFE - тефлон, VT - витон
Клапан: PTFE, SS - 304, LL - 316, ST - сантопрен, HY - хайтрел, VT
Седло: PP - полипропилен, PVDF - кинар, PTFE - тефлон, ST, HY, VT
Пневмодвигатель: PP, AL - алюминий, SS - нержавеющая сталь 304
Масса
Корпус из PP - полипропилена: 17 кг
Корпус из PVDF - кинар, ETFE - фторопласт Ф-40: 24 кг

Габаритные и монтажные размеры

Центральный порт

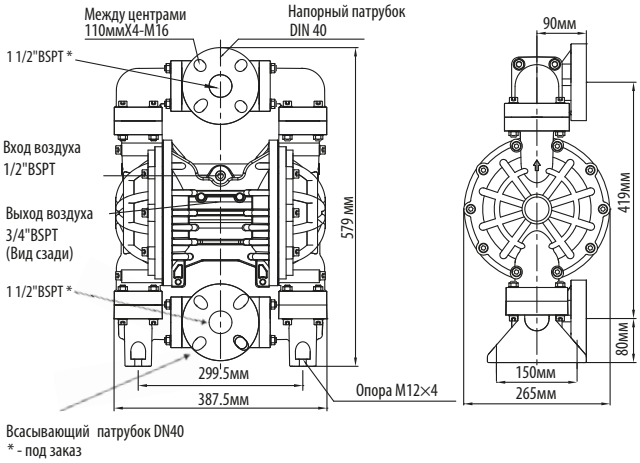

Боковой порт

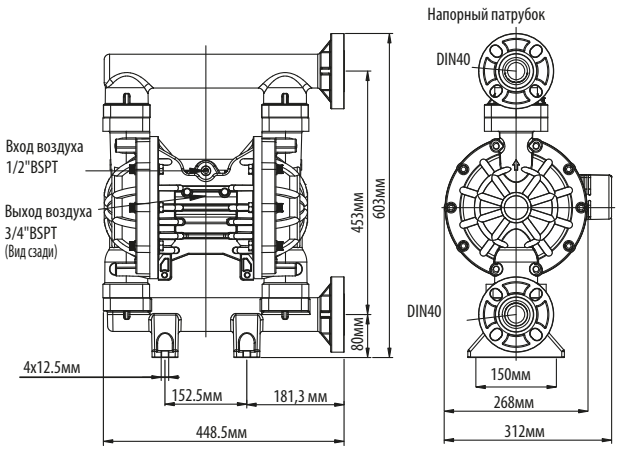

zakaz@aec-profi.ru
тел. + 7 495 227 40 27

MK40 Насос из нержавеющей стали 1 1/2” - 358 л/мин 21,48 куб.м/час

Кривые производительности

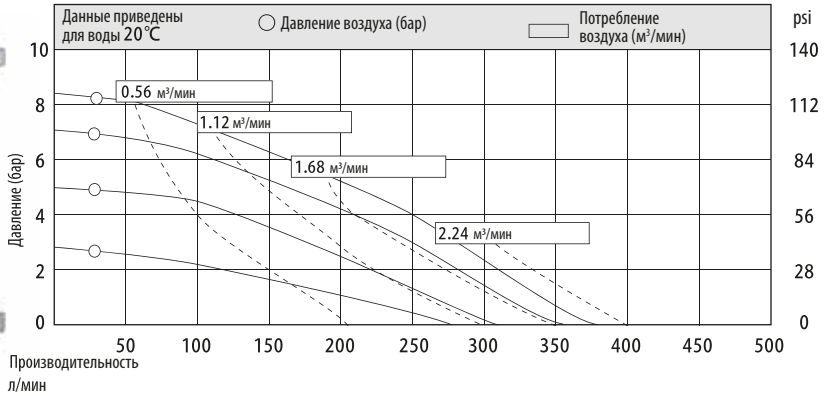

Технические характеристики		
Глубина всасывания: (м вод.столба)	в сухую	5
	в заполненном	8
Максимальный размер частиц, мм		5
Размер патрубков, дюйм		1 1/2
Вход воздуха, дюйм		1/2
Макс. производительность, л/мин		358
Макс. напор, м вод.ст.		84
Макс. давление воздуха, бар		8.4

Материалы изготовления
Корпус: SS - 304, LL - 316 нержавеющая сталь
Диафрагма: ST - сантопрен, HY - хайтрел, PTFE - тефлон, VT - витон
Клапан: PTFE, SS - 304, LL - 316, ST - сантопрен, HY - хайтрел, VT
Седло: PTFE, SS - 304, LL - 316, ST - сантопрен, HY - хайтрел, VT
Пневмодвигатель: PP, AL - алюминий, SS - нержавеющая сталь 304
Масса
Корпус SS - из нержавеющей стали 304: 31 кг
Корпус LL - из нержавеющей стали 316: 31 кг

Габаритные и монтажные размеры

Пневмодвигатель из алюминия

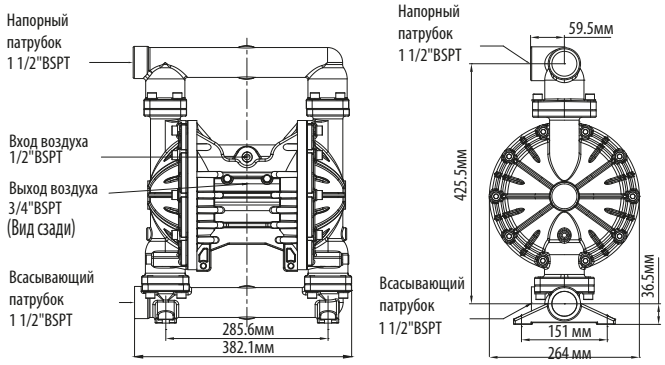

Пневмодвигатель из нержавеющей стали

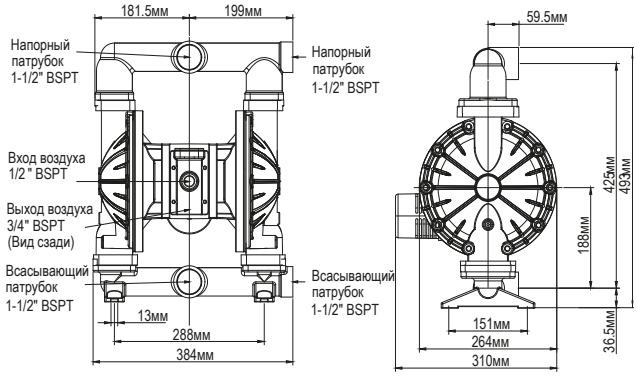

MK50 Алюминиевый насос 2" - 587 л/мин 35,22 куб.м/час

Кривые производительности

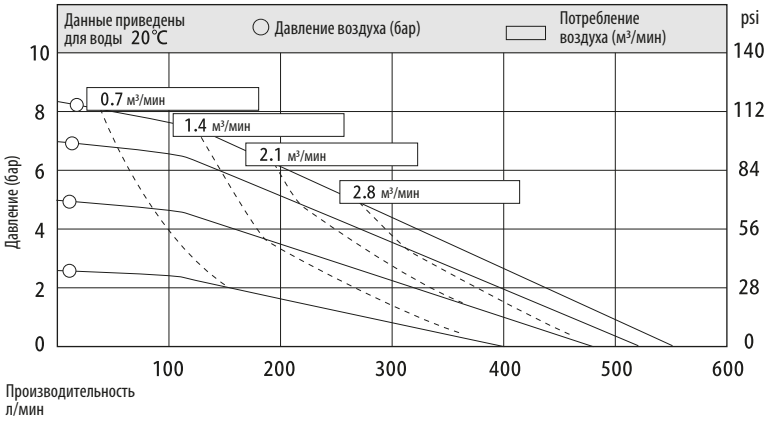

Технические характеристики		
Глубина всасывания: (м вод.столба)	в сухую	5
	в заполненном	8
Максимальный размер частиц, мм		6
Размер патрубков, дюйм		2
Вход воздуха, дюйм		1/2
Макс. производительность, л/мин		587
Макс. напор, м вод.ст.		84
Макс. давление воздуха, бар		8.4

Материалы изготовления
Корпус: AL - алюминий
Диафрагма: ST - сантопрен, HY - хайтрел, PTFE - тефлон, VT - витон
Клапан: PTFE, SS - 304, LL - 316, ST - сантопрен, HY - хайтрел, VT
Седло: PTFE, SS - 304, LL - 316, ST - сантопрен, HY - хайтрел, VT
Пневмодвигатель: PP, AL - алюминий, SS - нержавеющая сталь 304
Масса
Корпус из AL - алюминия: 27 кг

Габаритные и монтажные размеры

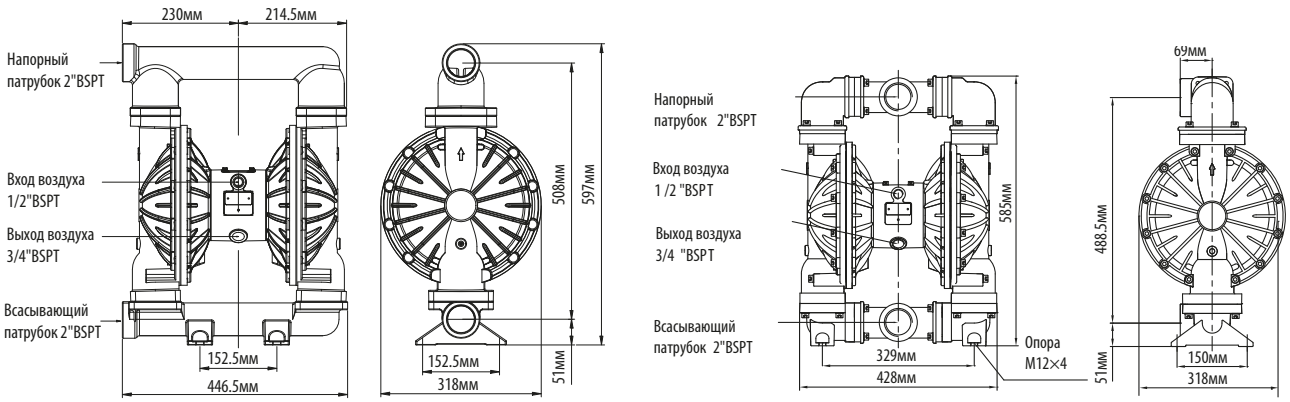

zakaz@aec-profi.ru
тел. + 7 495 227 40 27

MK50 Чугунный насос 2” - 587 л/мин

35,22 куб.м/час

Кривые производительности

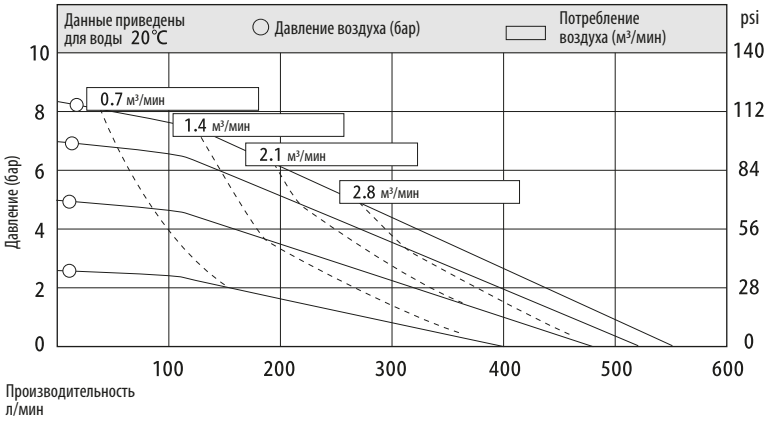

Технические характеристики		
Глубина всасывания: (м вод.столба)	в сухую	5
	в заполненном	8
Максимальный размер частиц, мм		6
Размер патрубков, дюйм		2
Вход воздуха, дюйм		1/2
Макс. производительность, л/мин		587
Макс. напор, м вод.ст.		84
Макс. давление воздуха, бар		8.4

Материалы изготовления
Корпус: AC - чугун
Диафрагма: ST - сантопрен, HY - хайтрел, PTFE - тефлон, VT - витон
Клапан: PTFE, SS - 304, LL - 316, ST - сантопрен, HY - хайтрел, VT
Седло: PTFE, SS - 304, LL - 316, ST - сантопрен, HY - хайтрел, VT
Пневмодвигатель: PP, AL - алюминий, SS - нержавеющая сталь 304
Масса
Корпус из AC - чугуна: 78 кг

Габаритные и монтажные размеры

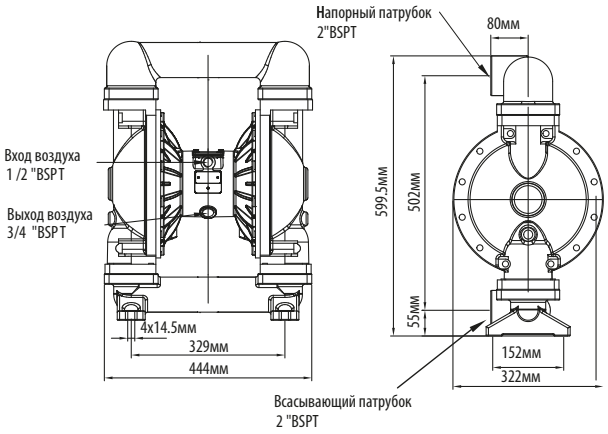

MK50 Пластиковый насос 2" - 587 л/мин

35,22 куб.м/час

Кривые производительности

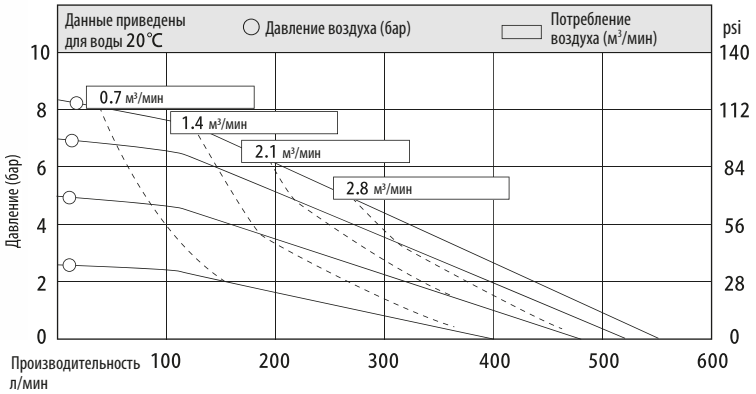

Технические характеристики		
Глубина всасывания: (м вод.столба)	в сухую	5
	в заполненном	8
Максимальный размер частиц, мм		6
Размер патрубков, дюйм		2
Вход воздуха, дюйм		1/2
Макс. производительность, л/мин		587
Макс. напор, м вод.ст.		84
Макс. давление воздуха, бар		8.4

Материалы изготовления
Корпус: PP, PVDF, ETFE - фторопласт Ф-40
Диафрагма: ST - сантопрен, HY - хайтрел, PTFE - тефлон, VT - витон
Клапан: PTFE, SS - 304, LL - 316, ST - сантопрен, HY - хайтрел, VT
Седло: PP - полипропилен, PVDF - кинар, PTFE - тефлон, ST, HY, VT
Пневмодвигатель: PP, AL - алюминий, SS - нержавеющая сталь 304
Масса
Корпус из PP - полипропилена: 25 кг
Корпус из PVDF - кинар, ETFE - фторопласт Ф-40: 34 кг

Габаритные и монтажные размеры

Центральный порт

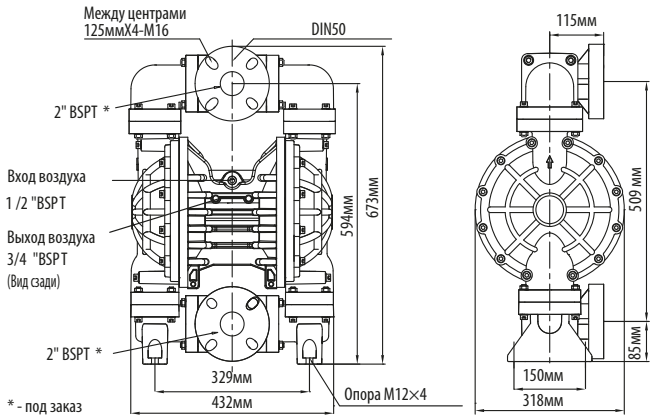

Боковой порт

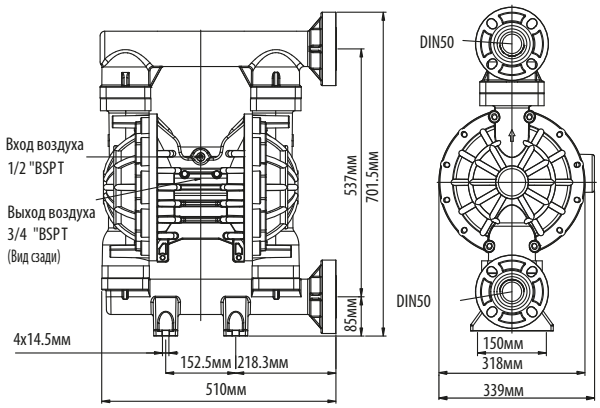

zakaz@aec-profi.ru
тел. + 7 495 227 40 27

MK50 Насос из нержавеющей стали 2” - 587 л/мин 35,22 куб.м/час

Кривые производительности

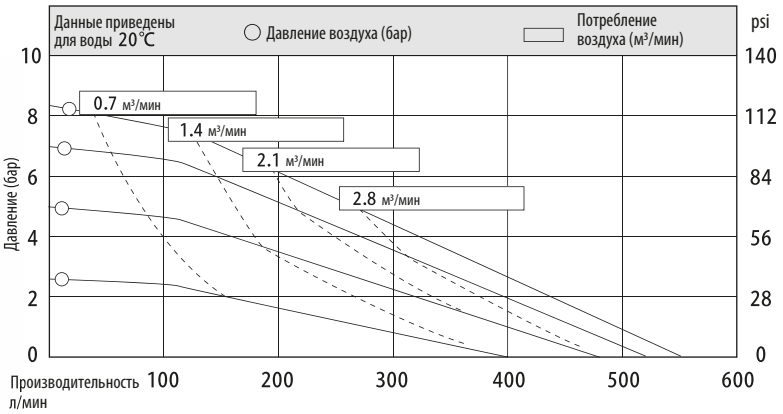

Технические характеристики		
Глубина всасывания: (м вод.столба)	в сухую	5
	в заполненном	8
Максимальный размер частиц, мм		6
Размер патрубков, дюйм		2
Вход воздуха, дюйм		1/2
Макс. производительность, л/мин		587
Макс. напор, м вод.ст.		84
Макс. давление воздуха, бар		8.4

Материалы изготовления
Корпус: SS - 304, LL - 316 нержавеющая сталь
Диафрагма: ST - сантопрен, HY - хайтрел, PTFE - тефлон, VT - витон
Клапан: PTFE, SS - 304, LL - 316, ST - сантопрен, HY - хайтрел, VT
Седло: PTFE, SS - 304, LL - 316, ST - сантопрен, HY - хайтрел, VT
Пневмодвигатель: PP, AL - алюминий, SS - нержавеющая сталь 304
Масса
Корпус SS - из нержавеющей стали 304: 48 кг
Корпус LL - из нержавеющей стали 316: 48 кг

Габаритные и монтажные размеры

Пневмодвигатель из алюминия

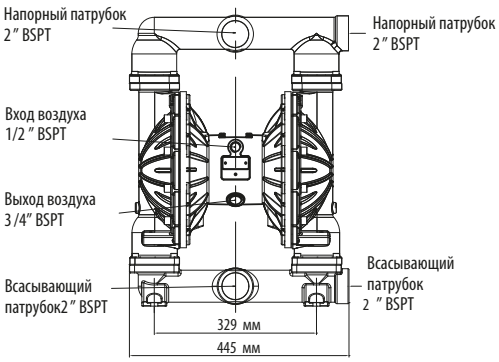

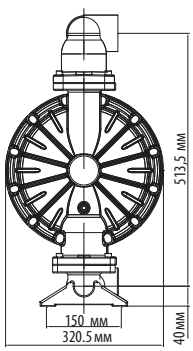

Пневмодвигатель из нержавеющей стали

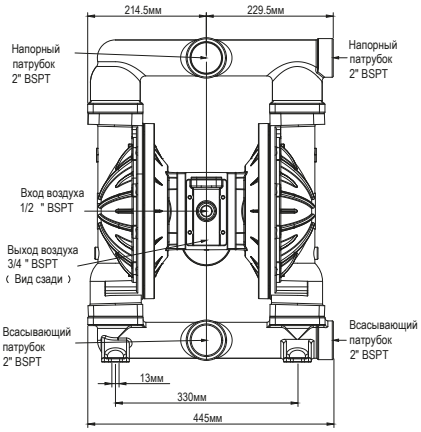

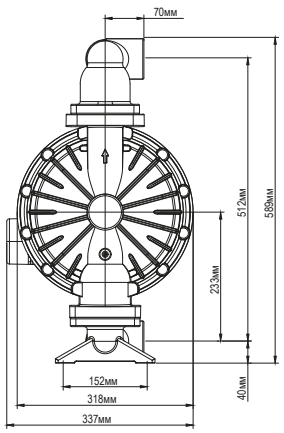

MK80 Алюминиевый насос - 3" - 1 060 л/мин 63,6 куб.м/час

Кривые производительности

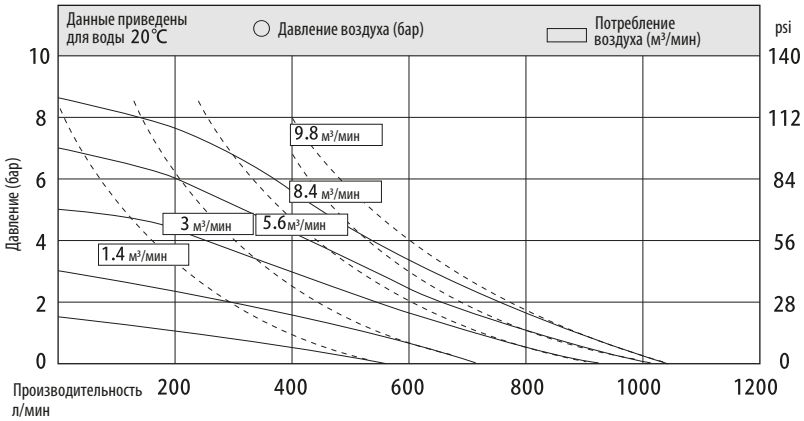

Технические характеристики		
Глубина всасывания: (м вод.столба)	в сухую	5
	в заполненном	8
Максимальный размер частиц, мм		9,4
Размер патрубков, дюйм		3
Вход воздуха, дюйм		3/4
Макс. производительность, л/мин		1060
Макс. напор, м вод.ст.		84
Макс. давление воздуха, бар		8.4

Материалы изготовления
Корпус: AL - алюминий
Диафрагма: ST - сантопрен, HY - хайтрел, PTFE - тефлон, VT - витон
Клапан: PTFE, SS - 304, LL - 316, ST - сантопрен, HY - хайтрел, VT
Седло: PTFE, SS - 304, LL - 316, ST - сантопрен, HY - хайтрел, VT
Пневмодвигатель: PP, AL - алюминий
Масса
Корпус из AL - алюминия: 50 кг

Габаритные и монтажные размеры

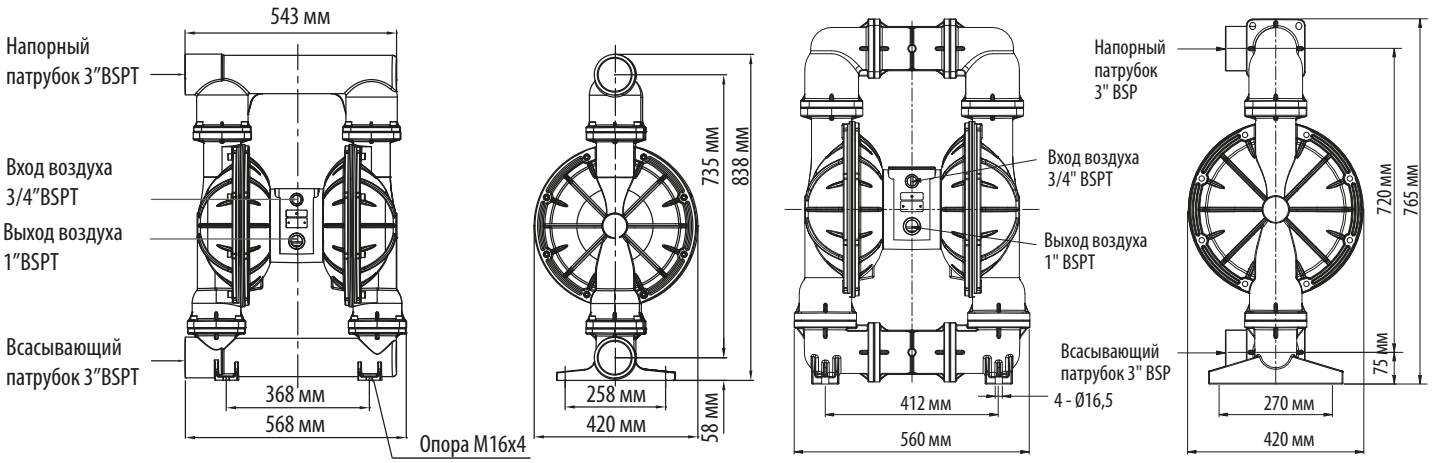

zakaz@aec-profi.ru
тел. + 7 495 227 40 27

MK80 Пластиковый насос 3” - 1 060 л/мин 63,6 куб.м/час

Кривые производительности

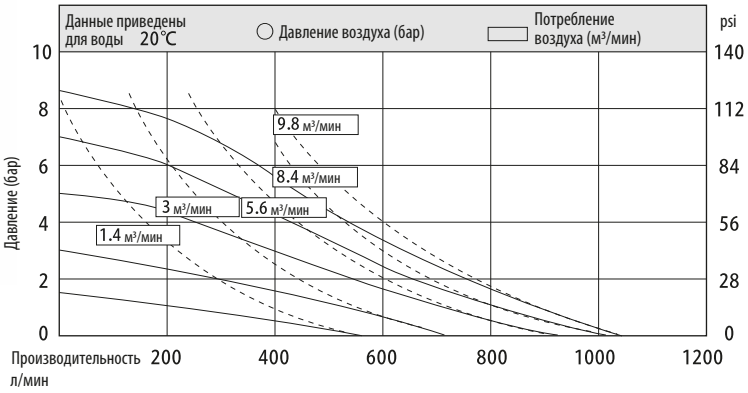

Технические характеристики		
Глубина всасывания: (м вод.столба)	в сухую	5
	в заполненном	8
Максимальный размер частиц, мм		9,4
Размер патрубков, дюйм		3
Вход воздуха, дюйм		3/4
Макс. производительность, л/мин		1060
Макс. напор, м вод.ст.		84
Макс. давление воздуха, бар		8.4

Материалы изготовления
Корпус: PP - полипропилен, PVDF - кинар
Диафрагма: ST - сантопрен, HY - хайтрел, PTFE - тефлон, VT - витон
Клапан: PTFE, SS - 304, LL - 316, ST - сантопрен, HY - хайтрел, VT
Седло: PP - полипропилен, PVDF - кинар, PTFE - тефлон, ST, HY, VT
Пневмодвигатель: PP, AL - алюминий
Масса
Корпус из PP - полипропилена: 50 кг
Корпус из PVDF - кинар: 90 кг

Габаритные и монтажные размеры

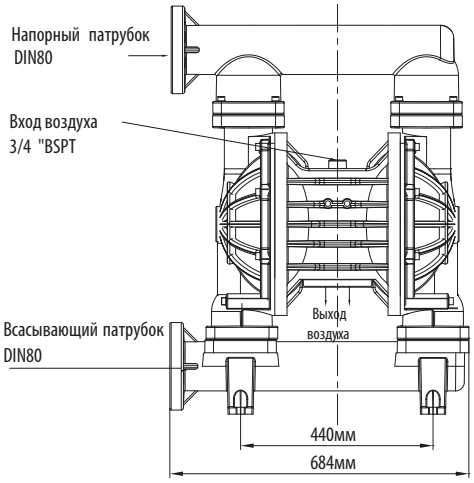

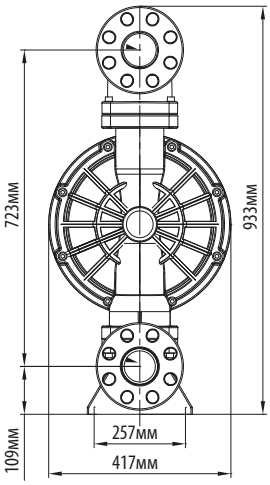

MK80 Насос из нержавеющей стали 3" - 1 060 л/мин 63,6 куб.м/час

Кривые производительности

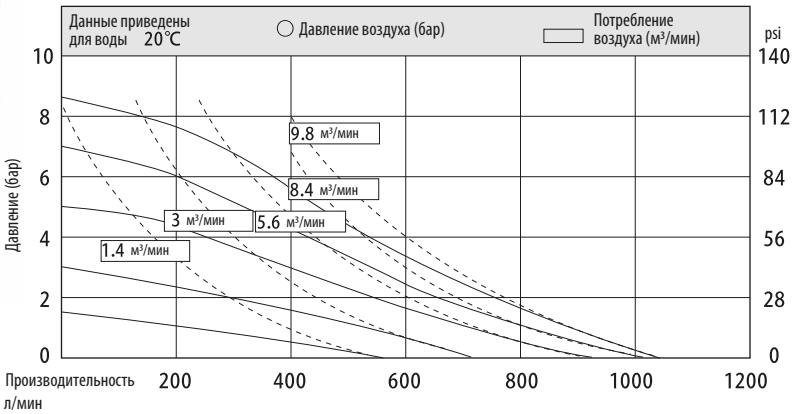

Технические характеристики		
Глубина всасывания: (м вод.столба)	в сухую	5
	в заполненном	8
Максимальный размер частиц, мм		9,4
Размер патрубков, дюйм		3
Вход воздуха, дюйм		3/4
Макс. производительность, л/мин		1060
Макс. напор, м вод.ст.		84
Макс. давление воздуха, бар		8.4

Материалы изготовления
Корпус: SS - 304, LL - 316 нержавеющая сталь
Диафрагма: ST - сантопрен, HY - хайтрел, PTFE - тефлон, VT - витон
Клапан: PTFE, SS - 304, LL - 316, ST - сантопрен, HY - хайтрел, VT
Седло: PTFE, SS - 304, LL - 316, ST - сантопрен, HY - хайтрел, VT
Пневмодвигатель: PP - полипропилен, AL - алюминий
Масса
Корпус SS - из нержавеющей стали 304: 105 кг
Корпус LL - из нержавеющей стали 316: 105кг

Габаритные и монтажные размеры

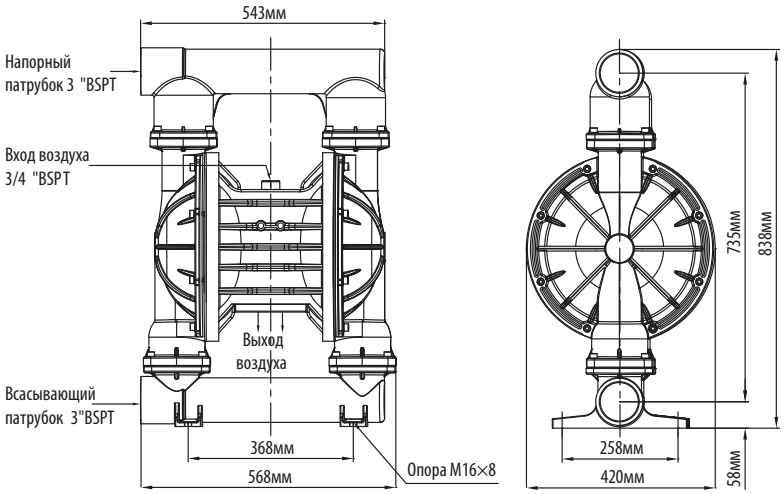

zakaz@aec-profi.ru
тел. + 7 495 227 40 27

MK80 Чугунный насос - 3” - 1 060 л/мин

63,6 куб.м/час

Кривые производительности

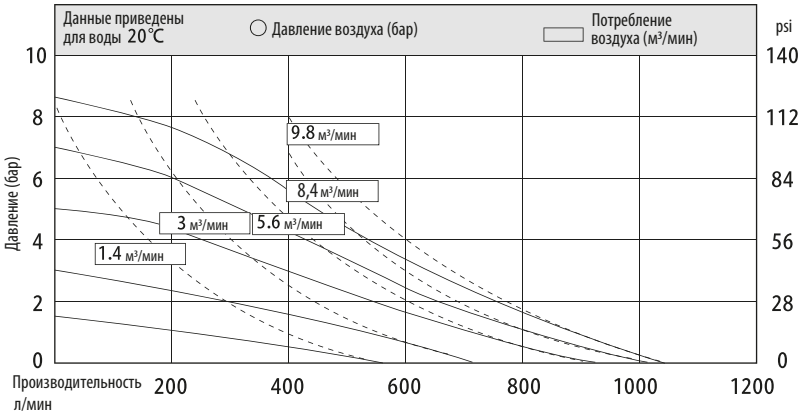

Технические характеристики		
Глубина всасывания: (м вод.столба)	в сухую	5
	в заполненном	8
Максимальный размер частиц, мм		9,4
Размер патрубков, дюйм		3
Вход воздуха, дюйм		3/4
Макс. производительность, л/мин		1060
Макс. напор, м вод.ст.		84
Макс. давление воздуха, бар		8.4

Материалы изготовления
Корпус: AC - чугун
Диафрагма: ST - сантопрен, HY - хайтрел, PTFE - тефлон, VT - витон
Клапан: PTFE, SS - 304, LL - 316, ST - сантопрен, HY - хайтрел, VT
Седло: PTFE, SS - 304, LL - 316, ST - сантопрен, HY - хайтрел, VT
Пневмодвигатель: PP - полипропилен, AL - алюминий
Масса
Корпус из AC - чугуна: 125 кг

Габаритные и монтажные размеры

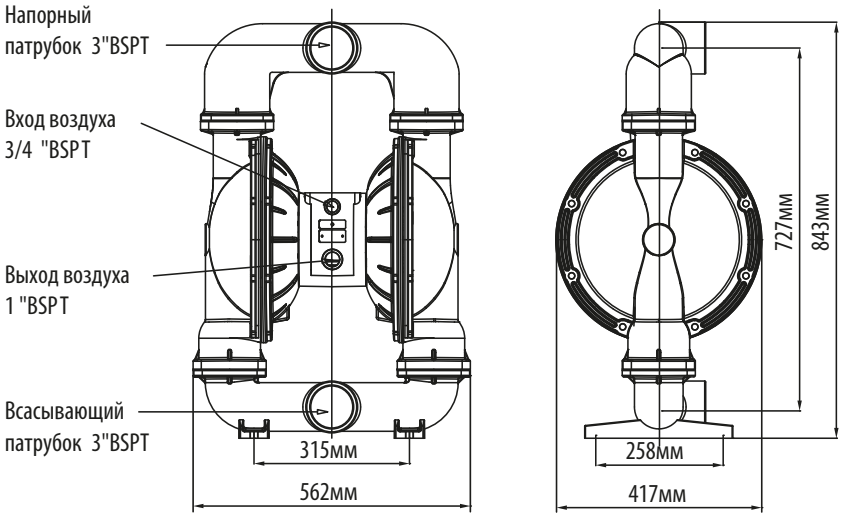

MK50 Насос со створчатым клапаном 2” - 587 л/мин 35,22 куб.м/час

Кривые производительности

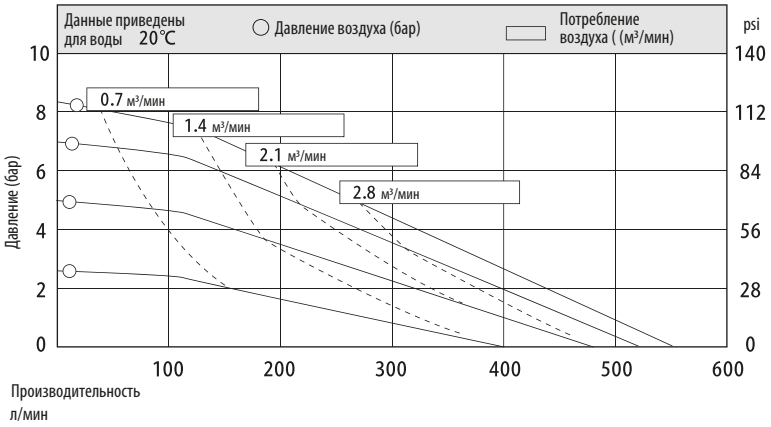

Технические характеристики		
Глубина всасывания: (м вод.столба)	в сухую	5
	в заполненном	8
Максимальный размер частиц, мм		45
Размер патрубков, дюйм		2
Вход воздуха, дюйм		1/2
Макс. производительность, л/мин		587
Макс. напор, м вод.ст.		84
Макс. давление воздуха, бар		8.4

Материалы изготовления
Корпус: AL - алюминий
Диафрагма: ST - сантопрен, HY - хайтрел, VT - витон
Клапан: BN - нитрил
Пневмодвигатель: AL - алюминий

Масса
Корпус из AL - алюминия: 27 кг

Габаритные и монтажные размеры

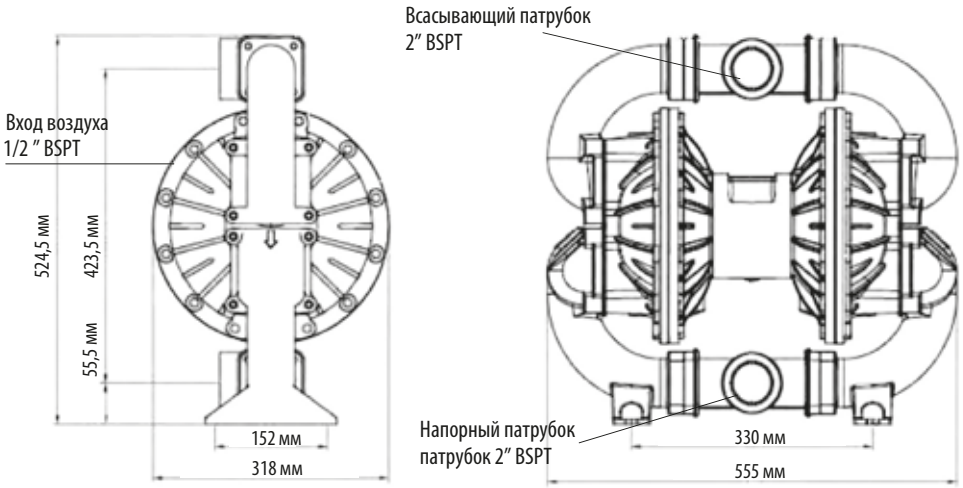

zakaz@aec-profi.ru
тел. + 7 495 227 40 27

MK25 Повышающий насос 2:1 (1”) - 78 л/мин 4,68 куб.м/час

Кривые производительности

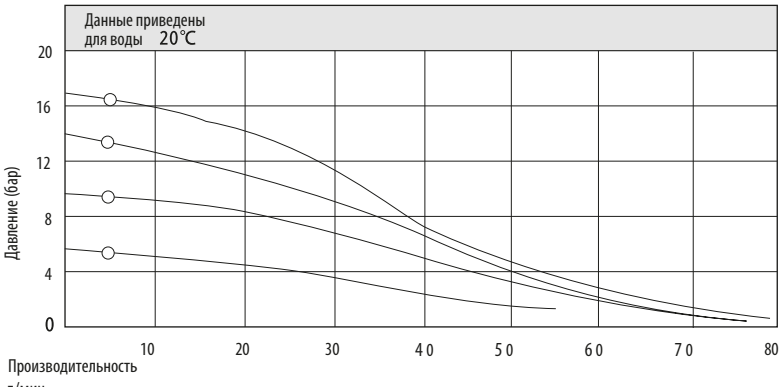

Технические характеристики		
Глубина всасывания: (м вод.столба)	в сухую	5
	в заполненном	8
Максимальный размер частиц, мм		4
Размер патрубков, дюйм		1
Вход воздуха, дюйм		1/2
Макс. производительность, л/мин		78
Макс. напор, м вод.ст.		168
Макс. давление воздуха, бар		8.4

Материалы изготовления
Корпус: AL - алюминий
Диафрагма: PTFE - тефлон
Клапан: PTFE, SS - 304, LL - 316, ST - сантопрен, HY - хайтрел, VT
Седло: PTFE, SS - 304, LL - 316, ST - сантопрен, HY - хайтрел, VT
Пневмодвигатель: AL - алюминий
Масса
Корпус из AL - алюминия: 11 кг

Габаритные и монтажные размеры

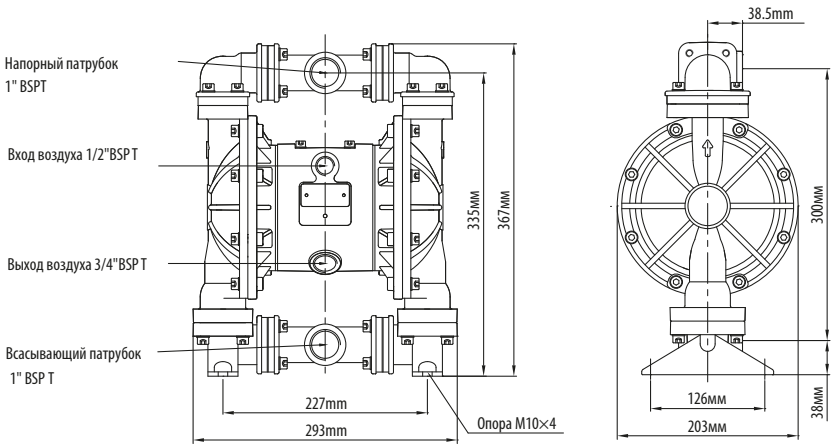

MK25 Повышающий насос 2:1 (1”) - 78 л/мин 4,68 куб.м/час

Кривые производительности

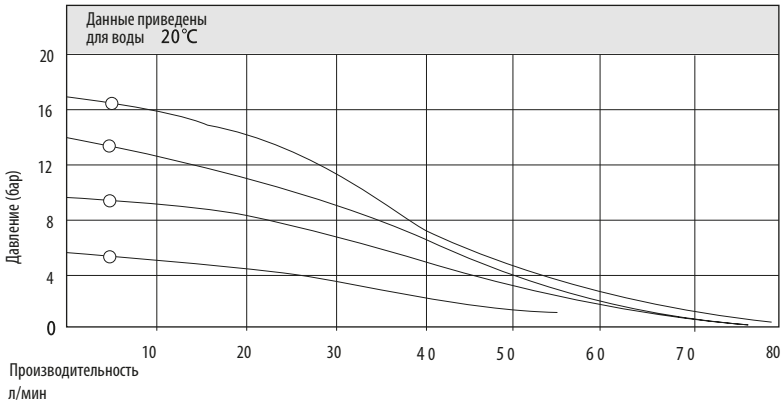

Технические характеристики		
Глубина всасывания: (м вод.столба)	в сухую	5
	в заполненном	8
Максимальный размер частиц, мм		4
Размер патрубков, дюйм		1
Вход воздуха, дюйм		1/2
Макс. производительность, л/мин		78
Макс. напор, м вод.ст.		168
Макс. давление воздуха, бар		8.4

Материалы изготовления
Корпус: SS - 304, LL - 316 нержавеющая сталь
Диафрагма: PTFE - тефлонн
Клапан: PTFE, SS - 304, LL - 316, ST - сантопрен, HY - хайтрел, VT
Седло: PTFE, SS - 304, LL - 316, ST - сантопрен, HY - хайтрел, VT
Пневмодвигатель: AL - алюминий
Масса
Корпус SS - из нержавеющей стали 304: 16 кг
Корпус LL - из нержавеющей стали 316: 16 кг

Габаритные и монтажные размеры

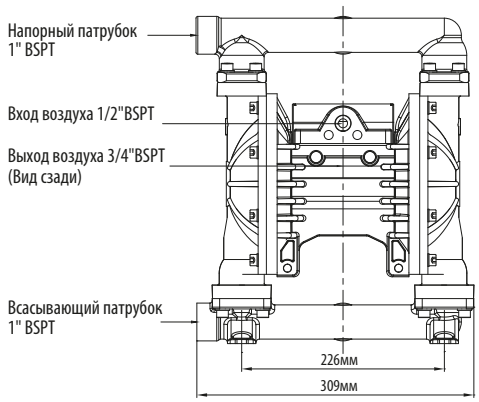

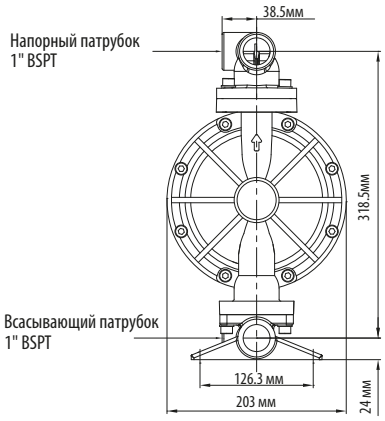

zakaz@aec-profi.ru
тел. + 7 495 227 40 27

MK40 Повышающий насос 2:1 (1 1/2”) - 178 л/мин 10,68 куб.м/час

Кривые производительности

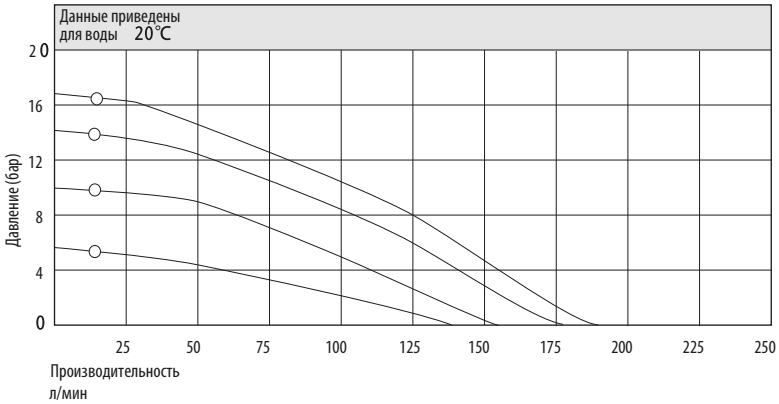

Технические характеристики		
Глубина всасывания: (м вод.столба)	в сухую	5
	в заполненном	8
Максимальный размер частиц, мм		5
Размер патрубков, дюйм		1 1/2
Вход воздуха, дюйм		1/2
Макс. производительность, л/мин		178
Макс. напор, м вод.ст.		168
Макс. давление воздуха, бар		8.4

Материалы изготовления
Корпус: AL - алюминий
Диафрагма: PTFE - тефлон
Клапан: PTFE, SS - 304, LL - 316, ST - сантопрен, HY - хайтрел, VT
Седло: PTFE, SS - 304, LL - 316, ST - сантопрен, HY - хайтрел, VT
Пневмодвигатель: AL - алюминий
Масса
Корпус из AL - алюминия: 20 кг

Габаритные и монтажные размеры

Корпус из алюминия

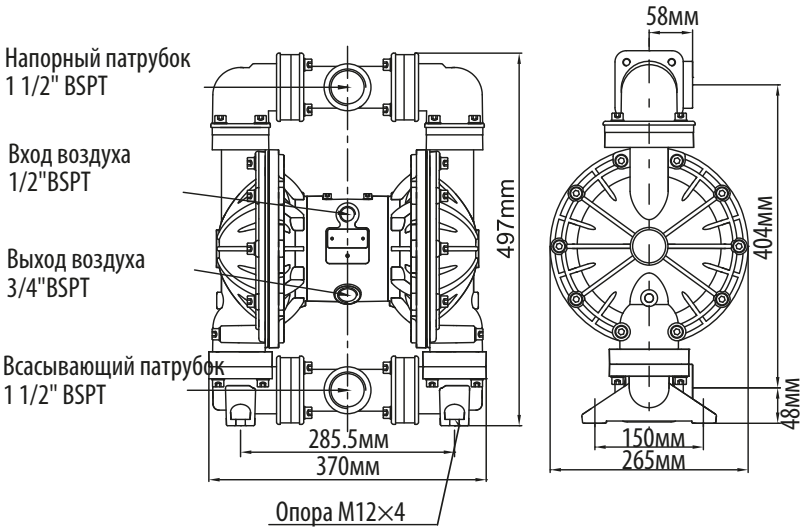

MK40 Повышающий насос 2:1 (1 1/2”) - 178 л/мин 10,68 куб.м/час

Кривые производительности

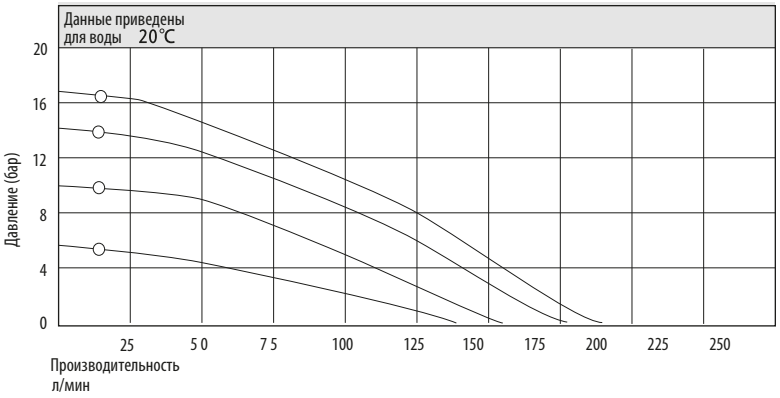

Технические характеристики		
Глубина всасывания: (м вод.столба)	в сухую	5
	в заполненном	8
Максимальный размер частиц, мм		5
Размер патрубков, дюйм		1 1/2
Вход воздуха, дюйм		1/2
Макс. производительность, л/мин		178
Макс. напор, м вод.ст.		168
Макс. давление воздуха, бар		8.4

Материалы изготовления
Корпус: SS - 304, LL - 316 нержавеющая сталь
Диафрагма: PTFE - тефлон
Клапан: PTFE, SS - 304, LL - 316, ST - сантопрен, HY - хайтрел, VT
Седло: PTFE, SS - 304, LL - 316, ST - сантопрен, HY - хайтрел, VT
Пневмодвигатель: AL - алюминий
Масса
Корпус SS - из нержавеющей стали 304: 31 кг
Корпус LL - из нержавеющей стали 316: 31 кг

Габаритные и монтажные размеры

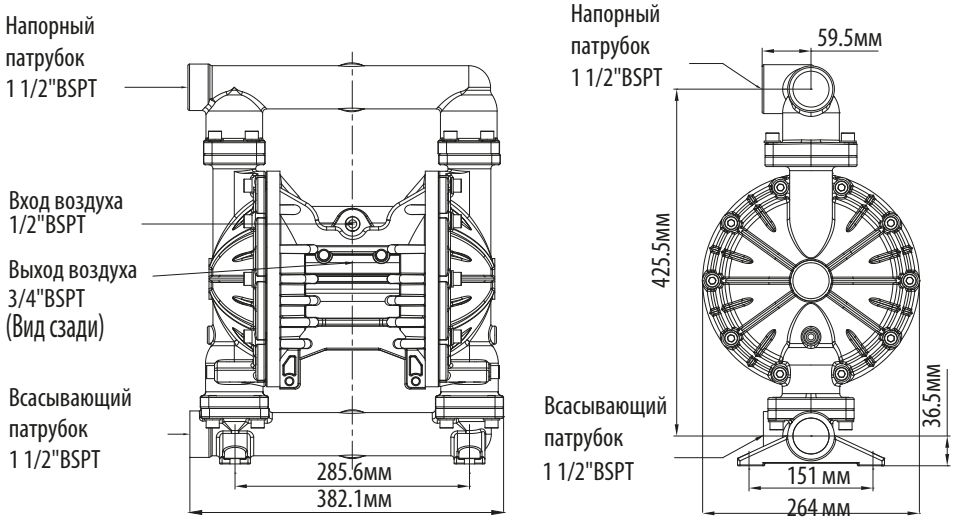

zakaz@aec-profi.ru
тел. + 7 495 227 40 27

MK50 Повышающий насос 2:1 (2”) - 292 л/мин 10,68 куб.м/час

Кривые производительности

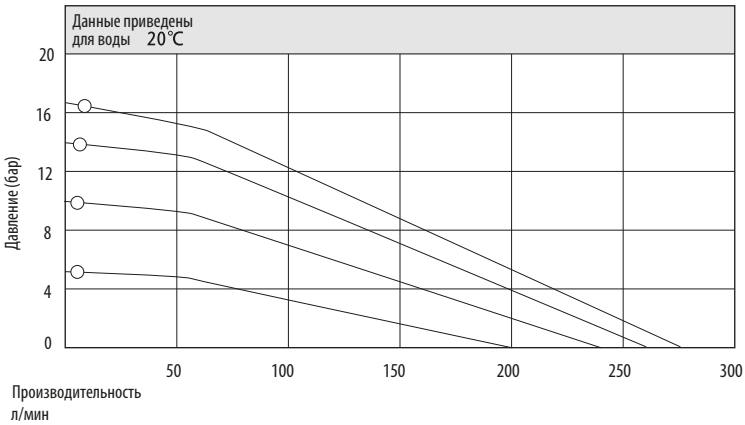

Технические характеристики		
Глубина всасывания: (м вод.столба)	в сухую	5
	в заполненном	8
Максимальный размер частиц, мм		6
Размер патрубков, дюйм		2
Вход воздуха, дюйм		1/2
Макс. производительность, л/мин		292
Макс. напор, м вод.ст.		168
Макс. давление воздуха, бар		8.4

Материалы изготовления
Корпус: AL - алюминий
Диафрагма: PTFE - тефлон
Клапан: PTFE, SS - 304, LL - 316, ST - сантопрен, HY - хайтрел, VT
Седло: PTFE, SS - 304, LL - 316, ST - сантопрен, HY - хайтрел, VT
Пневмодвигатель: AL - алюминий
Масса
Корпус из AL - алюминия: 27 кг

Габаритные и монтажные размеры

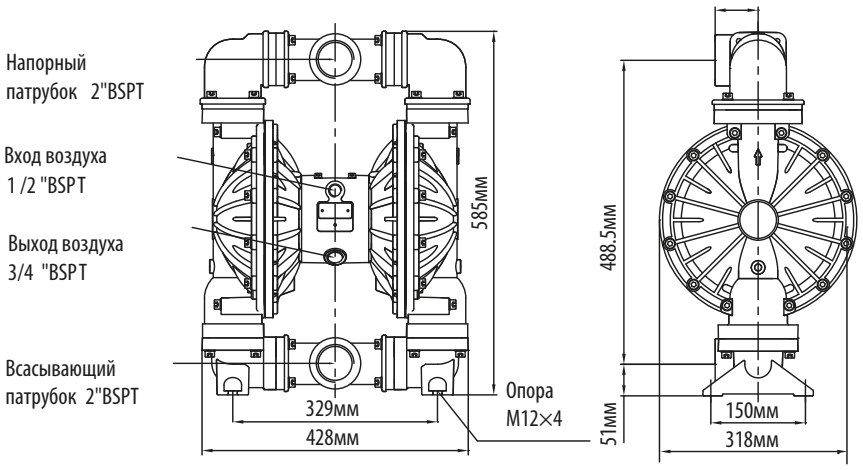

MK50 Повышающий насос 2:1 (2") - 292 л/мин 10,68 куб.м/час

Кривые производительности

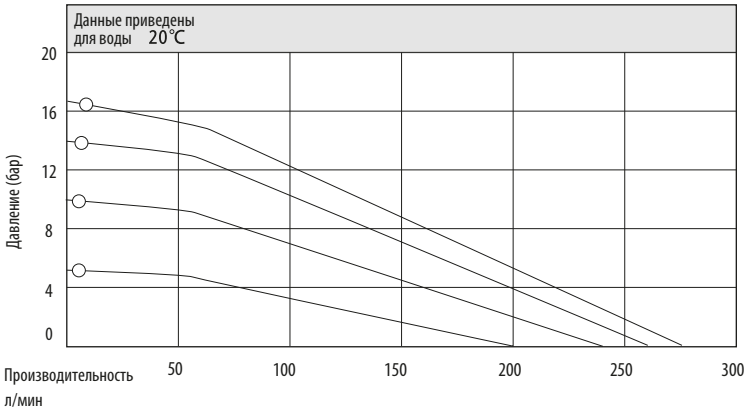

Технические характеристики		
Глубина всасывания: (м вод.столба)	в сухую	5
	в заполненном	8
Максимальный размер частиц, мм		6
Размер патрубков, дюйм		2
Вход воздуха, дюйм		1/2
Макс. производительность, л/мин		292
Макс. напор, м вод.ст.		168
Макс. давление воздуха, бар		8.4

Материалы изготовления
Корпус: SS - 304, LL - 316 нержавеющая сталь
Диафрагма: PTFE - тефлон
Клапан: PTFE, SS - 304, LL - 316, ST - сантопрен, HY - хайтрел, VT
Седло: PTFE, SS - 304, LL - 316, ST - сантопрен, HY - хайтрел, VT
Пневмодвигатель: AL - алюминий
Масса
Корпус SS - из нержавеющей стали 304: 48 кг
Корпус LL - из нержавеющей стали 316: 48 кг

Габаритные и монтажные размеры

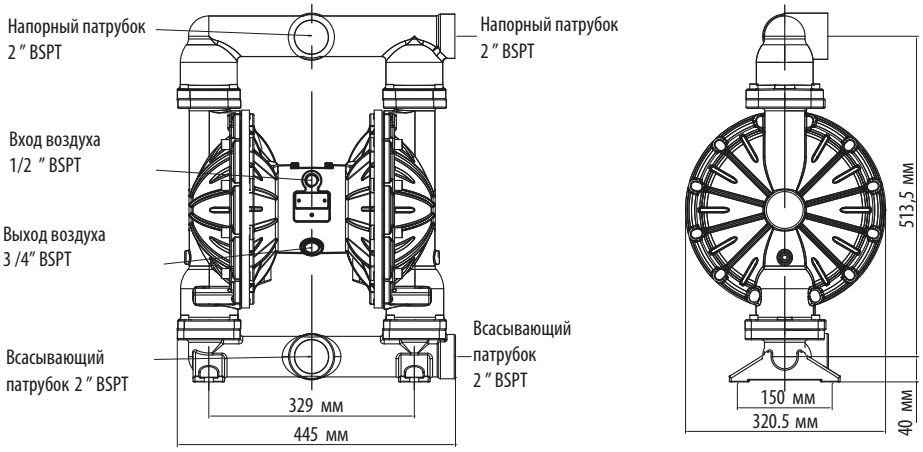

zakaz@aec-profi.ru
тел. + 7 495 227 40 27

MK15 Бочковой насос (пластик) 1/2”- 57 л/мин 3,42 куб.м/час

Кривые производительности

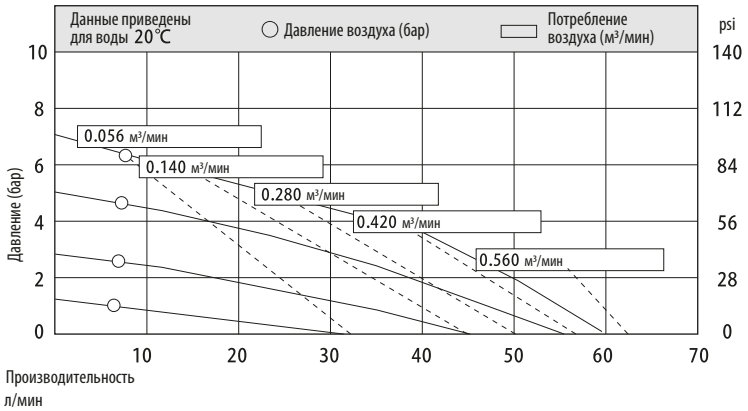

Технические характеристики		
Глубина всасывания: (м вод.столба)	в сухую	1
	в заполненном	1
Максимальный размер частиц, мм		2,5
Размер патрубков, дюйм		1/2 3/4
Вход воздуха, дюйм		3/8
Макс. производительность, л/мин		57
Макс. напор, м вод.ст.		84
Макс. давление воздуха, бар		8.4

Материалы изготовления
Корпус: PP, PVDF, ETFE - фторопласт Ф-40, PM - ацеталь
Диафрагма: ST - сантопрен, HY - хайтрел, тефлон - PTFE, VT - витон
Шариковый клапан: PTFE - тефлон, SS - 304, LL - 316, ST - сантопрен
Седло: PP - полипропилен, PVDF - кинар, ETFE - фторопласт Ф-40
Пневмодвигатель: PP - полипропилен
Масса
Корпус из PP - полипропилена / PM - ацеталя: 4,5 кг
Корпус из PVDF - кинара / ETFE - фторопласт Ф-40: 5,5 кг

Габаритные и монтажные размеры

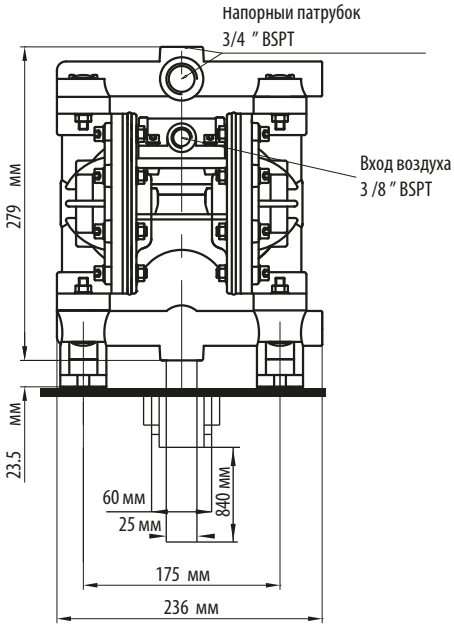

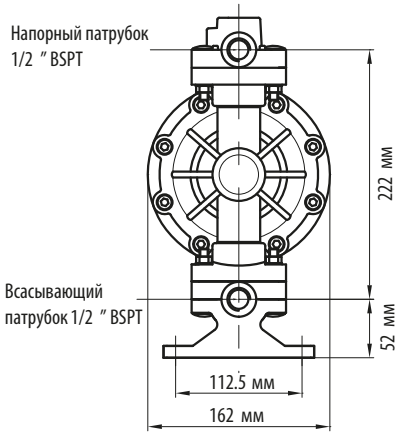

MK15 Бочковой насос (металл) 1/2" - 57 л/мин 3,42 куб.м/час

Кривые производительности

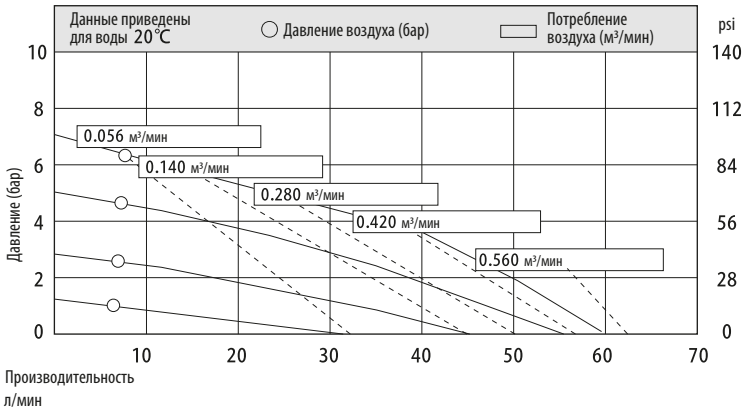

Технические характеристики		
Глубина всасывания: (м вод.столба)	в сухую	1
	в заполненном	1
Максимальный размер частиц, мм		2,5
Размер патрубков, дюйм		1/2 3/4
Вход воздуха, дюйм		3/8
Макс. производительность, л/мин		57
Макс. напор, м вод.ст.		84
Макс. давление воздуха, бар		8.4

Материалы изготовления
Корпус: Алюминий, SS - 304, LL - 316 нержавеющая сталь
Диафрагма: ST - сантопрен, HY - хайтрел, PTFE - тефлон, VT - витон
Клапан: PTFE, SS - 304, LL - 316, ST - сантопрен, HY - хайтрел
Седло: SS - 304, LL - 316 нержавеющая сталь
Пневмодвигатель: PP - полипропилен
Масса
Корпус SS - из нержавеющей стали 304 или LL-316: 8.5 кг
Корпус AL - алюминий: 5,5 кг

Габаритные и монтажные размеры

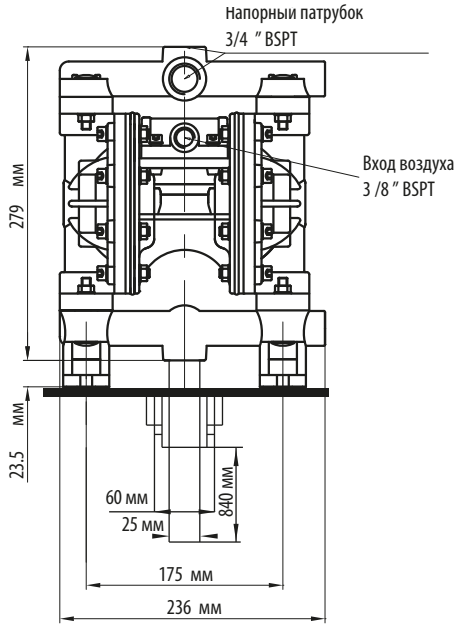

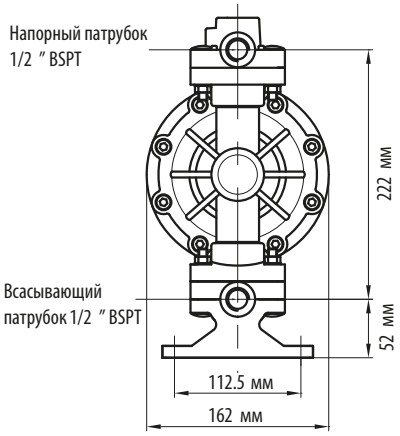

zakaz@aec-profi.ru
тел. + 7 495 227 40 27

Мембранные насосы с электроприводом 1" - 100л/мин (6 куб.м/час)

MK25
Алюминиевый насос

MK25
Пластиковый насос

MK25
Насос из нержавеющей стали

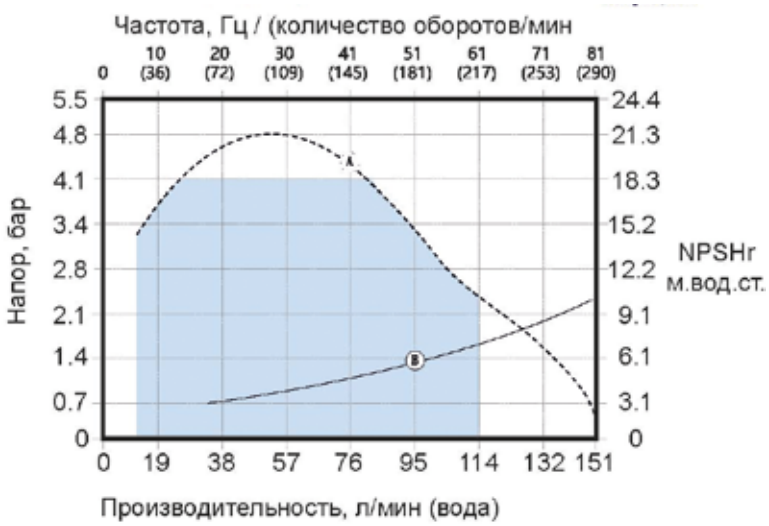

Технические характеристики		
Глубина всасывания: (м вод.столба)	в сухую	3
	в заполненном	5
Макс. производительность, л/мин		100
Макс. напор, м вод.ст.		50
Максимальный размер частиц, мм		6
Размер патрубков, дюйм		1"
Максимальное количество об/мин		280
Мощность электродвигателя, кВт		1,5
Скорость вращ.электродвигателя об/мин		1395
Передаточное отношение редуктора		7,97

Материалы изготовления
Корпус: AL-алюминий, SS - 304, LL - 316 нержавеющая сталь, PP-полипропилен, PVDF-кинар, ETFE-фторопласт Ф-40
Диафрагма: ST - сантопрен, HY - хайтрел, PTFE - тефлон, VT-витон
Клапан: ST - сантопрен, HY - хайтрел, PTFE - тефлон, VT-витон
Седло: ST - сантопрен, HY - хайтрел, VT-витон ,SS - 304, LL - 316 нержавеющая сталь

Масса	
Корпус из алюминия, кг	60
Корпус из нержавеющей стали SS/LL, кг	63
Корпус из полипропилена, кг	59
Корпус из кинара и ETFE	60

Габаритные и монтажные размеры

Корпус из алюминия

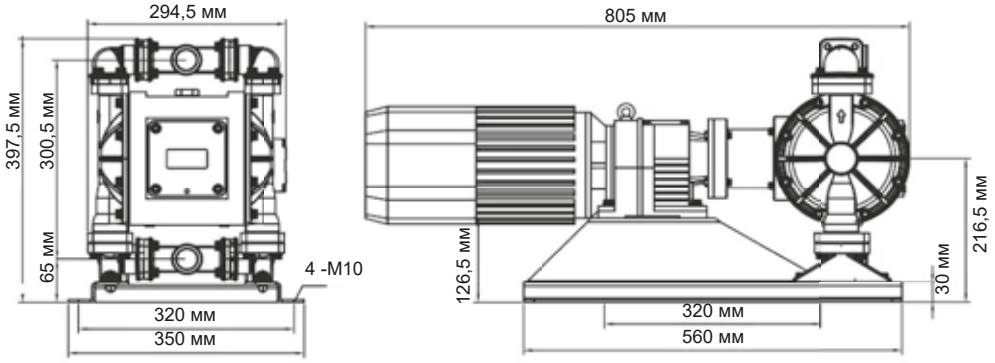

Корпус из нержавеющей стали

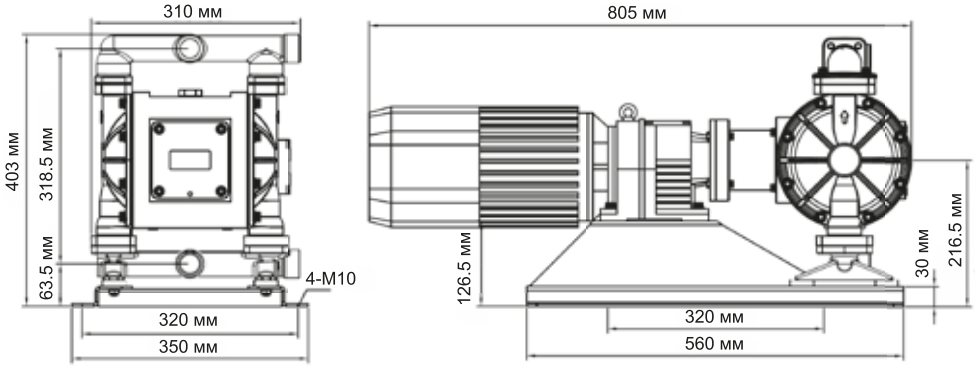

Корпус из пластика

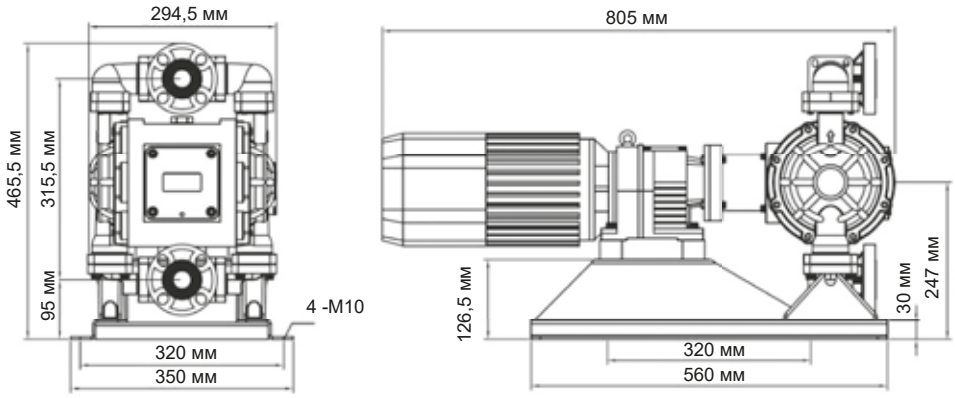

ПРИНЦИП ДЕЙСТВИЯ

1

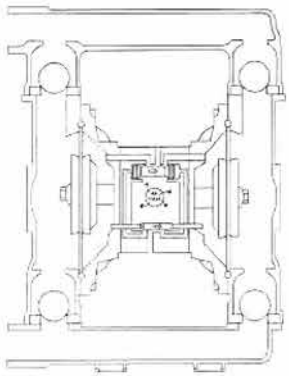

После подключения насоса к пневмолинии, воздушный клапан подает воздух к диафрагме 1, которая начинает двигаться вправо, при этом выдавливая жидкость из камеры. Диафрагма герметично разделяет жидкостную и воздушную части насоса. Когда одна диафрагма движется от пневмодвигателя, другая - к пневмодвигателю, т.к. они соединены на одном штоке. Когда диафрагма 2 движется к пневмодвигателю отработанный воздух выходит через глушитель, при этом со стороны жидкости создается разряжение.
Жидкость засасывается в проточную камеру диафрагмы 2 через приоткрывшийся нижний шариковый клапан.

2

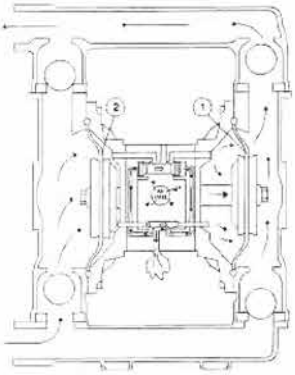

Когда диафрагма подходит к крайней “мертвой” точке, воздушный клапан переключает подачу воздуха к диафрагме 2. При этом диафрагма 2 начинает двигаться от пневмодвигателя, а диафрагма 1 - к пневмодвигателю. Диафрагма 2 начинает выдавливать жидкость из жидкостной камеры, нижний шариковый клапан закрывается, а верхний - открывается. В проточной камере диафрагмы 1 создается разряжение, верхний шариковый клапан закрывается, нижний - открывается. Жидкость всасывается в жидкостную камеру диафрагмы 1.

3

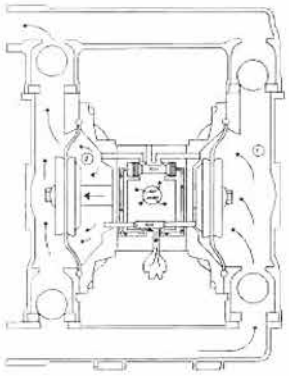

Когда цикл заканчивается, воздушный клапан переключает подачу сжатого воздуха к Диафрагме 1. При этом отработанный воздух от Диафрагмы 2 будет выводиться в атмосферу через глушитель.

АКСЕССУАРЫ ДЛЯ НАСОСОВ

Демпферы пульсации

Модель	Материал корпуса	Материал мембраны	Объем демпфера, л	Размер подключения	Макс. давление жидкости, бар	Тип управления
MK15	полипропилен, кинар	тефлон, витон, нитрил	-	1/2"	8,4	Активный-полуавто-матический
MK15	нержавеющая сталь 304/316	тефлон	-	1/2"	8,4	Активный-полуавто-матический
MK25, MK40, MK50	полипропилен, кинар	тефлон, витон, нитрил	-	DIN25, DIN40, DIN50	8,4	Активный-полуавто-матический
MK25, MK40, MK50, MK80	алюминий	тефлон, сантопрен, хайтрел	-	DIN25, DIN40, DIN50, DIN80	8,4	Активный-полуавто-матический
MK25, MK40, MK50	нержавеющая сталь 304/316	тефлон, сантопрен	-	DIN25, DIN40, DIN50	8,4	Активный-полуавто-матический
MK15, MK25, MK40	нержавеющая сталь 304	без мембраны	0.8 2 4	1/2", 1", 1 1/2"	16	Пассивный

Комплекты для монтажа насосов

артикулы:
ALC15/25/40 и ALC50/80

Комплект для подключения насоса к пневмолинии - ALC

артикул:
KAN15/25/40/50

Комплект антивибрационных ножек для насоса - KAN

Датчики давления жидкости

Предохранительные клапаны и клапаны противодавления

Калибровочные колонны

ДЛЯ ЗАМЕТОК

ДЛЯ ЗАМЕТОК

zakaz@aec-profi.ru
тел. + 7 495 227 40 27

ООО “Центр Комплектации Оборудованием”
SHANGHAI JOFEE PUMP CO., LTD
aec-profi.ru
zakaz@aec-profi.ru | тел. + 7 495 227 40 27

ООО «ЦЕНТР КОМПЛЕКТАЦИИ ОБОРУДОВАНИЕМ» ПРЕДСТАВИТЕЛЬ ТОРГОВЫХ МАРОК:

- центробежные химические насосы с магнитной муфтой и торцевым уплотнением

- пневматические мембранные и поршневые насосы, центробежные насосы, фильтрационные установки

- запасные части из Европы для любых мембранных пневматических насосов

- демпферы пульсации, гасители гидроударов, стабилизаторы жидкости и предохранительные клапаны

- мембранные пневматические насосы NOMAD и запасные части для насосов WILDEN

- оборудование для диспергации и измельчения